Обозначение	Наименование	Стр.
3.006.1-2.87.1 ТО	Техническое описание	5
3.006.1-2.87.1 -1	Лоток Л1-8; Л1-15	8
-2	Лоток Л1$_g$-8; Л1$_g$-15	9
-3	Лоток Л2-8; Л2-15	10
-4	Лоток Л2$_g$-8; Л2$_g$-15	11
-5	Лоток Л3-8; Л3-15	12
-6	Лоток Л3$_g$-8; Л3$_g$-15	13
-7	Лоток Л4-8; Л4-15	14
-8	Лоток Л4$_g$-8; Л4$_g$-15	15
-9	Лоток Л5-8; Л5-15	16
-10	Лоток Л5$_g$-8; Л5$_g$-15	17
-11	Лоток Л6-5... Л6-15	18
-12	Лоток Л6$_g$-5...Л6$_g$-15	19
-13	Лоток Л7-5... Л7-15	20
-14	Лоток Л7$_g$-5... Л7$_g$-15	21
-15	Лоток Л8-5... Л8-15	22
-16	Лоток Л8$_g$-5... Л8$_g$-15	23
-17	Лоток Л9-5... Л9-15	24
-18	Лоток Л9$_g$-5... Л9$_g$-15	25
-19	Лоток Л10-3... Л10-15	26
-20	Лоток Л10$_g$-3... Л10$_g$-15	28
-21	Лоток Л11-3... Л11-15	29
-22	Лоток Л11$_g$-3...Л11$_g$-15	31
-23	Лоток Л12-3... Л12-15	32
-24	Лоток Л12$_g$-3...Л12$_g$-15	34
-25	Лоток Л13-3... Л13-15	35
-26	Лоток Л13$_g$-3...Л13$_g$-15	37
-27	Лоток Л14-3... Л14-15	38
-28	Лоток Л14$_g$-3...Л14$_g$-15	40
-29	Лоток Л15-3...Л15-15; Л15-3а... Л15-15а	41
-30	Лоток Л15$_g$-3... Л15$_g$-15	44
-31	Лоток Л16-3...Л16-15; Л16-3а... Л16-15а	45
3.006.1-2.87.1-32	Лоток Л16$_g$-3...Л16$_g$-15	48
-33	Лоток Л17-3...Л17-15; Л17-3а...Л17-15а	49
-34	Лоток Л17$_g$-3... Л17$_g$-15	52
-35	Лоток Л18-3...Л18-15; Л18-3а...Л18-15а	53
-36	Лоток Л18$_g$-3...Л18$_g$-15	56
-37	Лоток Л19-3...Л19-15; Л19-3а...Л19-15а	57
-38	Лоток Л19$_g$-3...Л19$_g$-15	60
-39	Лоток Л20-3...Л20-15; Л20-3а...Л20-15а	61
-40	Лоток Л20$_g$-3...Л20$_g$-15	64
-41	Лоток Л21-3...Л21-15; Л21-3а...Л21-15а	65
-42	Лоток Л21$_g$-3...Л21$_g$-15	68
-43	Лоток Л22-3...Л22-15; Л22-3а...Л22-15а	69
-44	Лоток Л22$_g$-3...Л22$_g$-15	71
-45	Лоток Л23, Л23$_g$. Опалубочный чертеж	72
-46	Лоток Л23-3...Л23-8; Л23-3а...Л23-8а.	
	Армирование	73
-47	Лоток Л23$_g$-3...Л23$_g$-8. Армирование	75
-48	Лоток Л23-11...Л23-15; Л23-11а...Л23-15а	
	Армирование	76
-49	Лоток Л23$_g$-11...Л23$_g$-15. Армирование	78
-50	Лоток Л24, Л24$_g$. Опалубочный чертеж	79
-51	Лоток Л24-3...Л24-8; Л24-3а...Л24-8а.	
	Армирование	80

Нач. отд.	Бродский	
Н. контр.	Уманцева	
Гл. спец.	Коротецкий	
Рук. гр.	Чумакова	
Вед. инж.	Уманцева	
Провер.	Уманцева	
Ст. техн.	Литвиненко	

3.006.1-2.87.1-00

Содержание

Стадия	Лист	Листов
Р	1	3

Харьковский Промстройниипроект

Инв. № подл. | Подпись и дата | Взам. инв. №

22991-01 3

Формат А3

Обозначение	Наименование	Стр.
3.006.1-2.87.1 -52	Лоток Л24д-3...Л24д-8. Армирование	82
-53	Лоток Л24-11 Л24-15; Л24-11а...Л24-15а.	
	Армирование	83
-54	Лоток Л24д-11...Л24д-15. Армирование	85
-55	Лоток Л25, Л25д.	
	Опалубочный чертеж.	86
-56	Лоток Л25-3...Л25-8;Л25-3а...Л25-8а.	
	Армирование	87
-57	Лоток Л25д-3...Л25д-8. Армирование	88
-58	Лоток Л25-11...Л25-15; Л25-11а...Л25-15а.	
	Армирование	89
-59	Лоток Л25д-11...Л25д-15. Армирование	90
-60	Лоток Л26, Л26д.	
	Опалубочный чертеж	91
-61	Лоток Л26-3...Л26-8; Л26-3а...Л26-8а.	
	Армирование	92
-62	Лоток Л26д-3...Л26д-8. Армирование	93
-63	Лоток Л26-11...Л26-15; Л26-11а...Л26-15а.	
	Армирование	94
-64	Лоток Л26д-11...Л26д-15. Армирование	95
-65	Лоток Л27, Л27д.	
	Опалубочный чертеж	96
-66	Лоток Л27-3...Л27-8; Л27-3а...Л27-8а.	
	Армирование	97
-67	Лоток Л27д-3...Л27д-8. Армирование	98
-68	Лоток Л27-11...Л27-15; Л27-11а...Л27-15а.	
	Армирование	99
-69	Лоток Л27д-11...Л27д-15. Армирование	100
-70	Лоток Л28, Л28д.	
	Опалубочный чертеж	101

Обозначение	Наименование	Стр.
3.006.1-2.87.1 -71	Лоток Л28-3...Л28-8; Л28-3а...Л28-8а.	
	Армирование	102
-72	Лоток Л28д-3...Л28д-8. Армирование	103
-73	Лоток Л28-11...Л28-15; Л28-11а...Л28-15а.	
	Армирование	104
-74	Лоток Л28д-11...Л28д-15. Армирование	105
-75	Лоток Л29, Л29д.	
	Опалубочный чертеж	106
-76	Лоток Л29-3...Л29-8; Л29-3а...Л29-8а.	
	Армирование	107
-77	Лоток Л29д-3...Л29д-8. Армирование	108
-78	Лоток Л29-11...Л29-15; Л29-11а...Л29-15а.	
	Армирование	109
-79	Лоток Л29д-11...Л29д-15. Армирование	110
-80	Лоток Л30, Л30д.	
	Опалубочный чертеж	111
-81	Лоток Л30-8...Л30-8; Л30-3а...Л30-8а.	
	Армирование	112
-82	Лоток Л30д-3...Л30д-8. Армирование	113
-83	Лоток Л30-11...Л30-15; Л30-11а...Л30-15а.	
	Армирование	114
-84	Лоток Л30д-11...Л30д-15. Армирование	115
-85	Лоток Л31, Л31д.	
	Опалубочный чертеж	116
-86	Лоток Л31-3...Л31-8; Л31-3а...Л31-8а.	
	Армирование	117
-87	Лоток Л31д-3...Л31д-8. Армирование	118
-88	Лоток Л31-11...Л31-15; Л31-11а...Л31-15а.	
	Армирование	119

Инв. № подл. | Подпись и дата | Взам. инв. №

22991-01 4

Формат А3

Обозначение	Наименование	Стр.
3.006.1-2.87.1 -89	Лоток Л31д-11...Л31д-15. Армирование	120
-90	Лоток Л32, Л32д.	
	Опалубочный чертеж	121
-91	Лоток Л32-3...Л32-8; Л32-3а...Л32-8а.	
	Армирование	122
-92	Лоток Л32д-3... Л32д-8. Армирование	123
-93	Лоток Л32-11...Л32-15; Л32-11а...Л32-15а.	
	Армирование	124
-94	Лоток Л32д-11... Л32д-15. Армирование	125
-95	Лоток Л33, Л33д.	
	Опалубочный чертеж	126
-96	Лоток Л33-3...Л33-8; Л33-3а...Л33-8а.	
	Армирование	127
-97	Лоток Л33д-3... Л33д-8. Армирование	128
-98	Лоток Л33-11...Л33-15; Л33-11а...Л33-15а.	
	Армирование	129
-99	Лоток Л33д-11... Л33д-15. Армирование	130
-100	Лоток Л34, Л34д.	
	Опалубочный чертеж	131
-101	Лоток Л34-3...Л34-8; Л34-3а...Л34-8а.	
	Опалубочный чертеж	132
-102	Лоток Л34д-3...Л34д-8. Армирование	133
-103	Лоток Л34-11...Л34-15; Л34-11а...Л34-15а.	
	Армирование	134
-104	Лоток Л34д-11...Л34д-15. Армирование	135
-105	Лоток Л35, Л35д.	
	Опалубочный чертеж	136
-106	Лоток Л35-3; Л35-5; Л35-3а, Л35-5а.	
	Армирование	137
-107	Лоток Л35д-3, Л35д-5. Армирование	138
-108	Лоток Л35-8, Л35-11; Л35-8а, Л35-11а.	
	Армирование	139
-109	Лоток Л35-12, Л35-15; Л35-12а, Л35-15а.	
	Армирование	140

Обозначение	Наименование	Стр.
3.006.1-2.87.1 -110	Лоток Л35д-8...Л35д-15. Армирование	141
-111	Лоток Л36, Л36д.	
	Опалубочный чертеж	142
-112	Лоток Л36-3...Л36-8; Л36-3а...Л36-8а.	
	Армирование	143
-113	Лоток Л36д-3...Л36д-8. Армирование	144
-114	Лоток Л36-11...Л36-15; Л36-11а...Л36-15а.	
	Армирование	145
-115	Лоток Л36д-11...Л36д-15. Армирование	146
-116	Лоток Л37, Л37д.	
	Опалубочный чертеж	147
-117	Лоток Л37-3...Л37-8; Л37-3а...Л37-8а.	
	Армирование	148
-118	Лоток Л37д-3...Л37д-8. Армирование	149
-119	Лоток Л37-11...Л37-15; Л37-11а...Л37-15а.	
	Армирование	150
-120	Лоток Л37д-11...Л37д-15. Армирование	151
-121	Лоток Л38, Л38д.	
	Опалубочный чертеж	152
-122	Лоток Л38-3...Л38-8; Л38-3а...Л38-8а.	
	Армирование	153
-123	Лоток Л38д-3...Л38д-8. Армирование	154
-124	Лоток Л38-11...Л38-15; Л38-11а...Л38-15а.	
	Армирование	155
-125	Лоток Л38д-11...Л38д-15	156
-126	Узел 1...4	157
-127	Схема фиксации сеток	158
3.006.1-2.87.1 РС	Ведомость расхода стали на элемент	159
3.006.1-2.87.1-128	Вариант устройства пространственного	
	каркаса для лотков длиной 6 м	162

Инв. № подл. | Подпись и дата | Взам. инв. №

1. Общая часть.

1.1. Настоящий выпуск серии 3.006.1-2.87 содержит рабочие чертежи сборных железобетонных лотковых элементов каналов и тоннелей.

Состав серии и материалы для проектирования каналов и тоннелей приведены в выпуске 0, арматурные и закладные изделия — в выпуске 3.

1.2. Железобетонные лотки запроектированы в соответствии с главой СНиП 2.03.01-84 „Бетонные и железобетонные конструкции. Нормы проектирования."

Расчетные схемы лотков приведены в выпуске 0.

1.3. Лотки обозначены марками, состоящими из букв и цифр (например, Л1-8, Л7-15 и т.д.). Буква „Л" определяет вид изделия (лоток), цифра после буквы — порядковый номер изделия, цифра после тире — величину вертикальной равномерно-распределенной эквивалентной расчетной нагрузки. Марки лотков с закладными изделиями содержат дополнительную букву „а" (например, Л20-11а). В марках доборных элементов добавляется буква „д" (например, Л1д-8, Л7д-15).

2. Технические требования.

2.1. Лотки приняты из тяжелого бетона классов В15, В25, В30 и В35.

2.2. Арматура принята классов А-I и А-III по ГОСТ 5781-82 и класса ВрI по ГОСТ 6727-80.

2.3. Для закладных изделий принята прокатная сталь Вст3кп2 по ГОСТ 380-71*, анкера закладных изделий — из стали класса А-III по ГОСТ 5781-82.

Монтажные петли приняты из стали класса А-I марки Вст3сп2 и Вст3пс2.

В случае монтажа конструкций при расчетной зимней температуре ниже минус 40°С, применение для монтажных петель стали марки Вст3пс2 не допускается.

2.4. Армирование лотков производится сварными сетками и каркасами. Подбор арматурных изделий лотков производится по соответствующему чертежу.

Схемы фиксации арматуры приведены в докум. —

2.5. Толщина защитного слоя бетона для рабочей арматуры принята:

при толщине конструкций до 100 мм включительно — 15 мм,

при толщине более 100 мм — 20 мм. Допускаемое отклонение при толщине защитного слоя +5 мм

Нач. отд.	Бродский		3.006.1-2.87.1 ТО
Н. контр.	Уманцева		
Гл. конст.	Коротецкий		
Рук. гр.	Чумакова		Техническое описание
Вед. инж.	Уманцева		
Проверил	Уманцева		
Ст. техн.	Литвиненко		

Стадия	Лист	Листов
Р	1	3

Харьковский Промстройниипроект

Инв. № подл. | Подпись и дата | Взам. инв. №

2.6. Бетонирование лотковых элементов производить в горизонтальном положении стенками вниз. Для выемки изделий из опалубки в стенках лотков предусмотрены распалубочные уклоны $i_{min.} = 1/15$. Для строповки лотков при выемке из опалубки предусмотрены монтажные петли.

2.7. Выемку лотков из опалубки производить после достижения бетоном 70% проектной прочности.

2.8. Фиксация верхней горизонтальной (в положении бетонирования) арматуры должна производиться в соответствии со схемами, приведенными в док. - 127 настоящего выпуска. Расход металла на фиксаторы учтен в общем расходе металла на изделие.

2.9. При установке монтажных петель и закладных изделий следует руководствоваться узлами, приведенными в докум. - 126

3. Методы контроля и правила приёмки.

3.1. Испытания лотков на прочность производить в соответствии с ГОСТ 8829-85 „Методы испытания и оценки прочности, жесткости и трещиностойкости."
При этом рекомендуется производить приёмочный контроль лотков с использованием неразрушающих методов.

3.2. Приёмку лотков производить в соответствии с ГОСТ 13015.0-83 „Конструкции и изделия бетонные и железобетонные сборные. Общие технические требования" и техническими требованиями, приведенными в настоящих технических описаниях.
При приёмке обращать внимание на правильность маркировки лотков.

4. Складирование и транспортирование лотков.

4.1. Складирование лотков производить в штабелях в соответствии со схемой на листе 3 технического описания настоящего выпуска. Высота штабеля назначается из условия обеспечения требований по технике безопасности и согласно СНиП III-4-80 „Техника безопасности в строительстве." Прокладки должны устанавливаться на тех же расстояниях от торцов элементов, что и монтажные петли.

4.2. Поставка лотков потребителю должна производиться по достижению бетоном отпускной прочности, величина которой устанавливается в соответствии с п.п. 7.4, 7.6, 7.7 ГОСТ 13015.0-83.

Инв. № подл. | Подпись и дата | Взам. инв. №

4.3. Погрузку и транспортирование лотков производить в соответствии с ГОСТ 13015.4-84 „Правила транспортирования и хранения и „Руководством по перевозке автотранспортом строительных конструкций." (Стройиздат, Москва 1980г) и „Руководством по перевозке железнодорожным транспортом сборных крупноразмерных железобетонных конструкций промышленного и жилищного строительства (Стройиздат, 1967г).

При транспортировании лотки должны иметь опоры, расположенные также, как и при складировании.

Схема складирования лотков

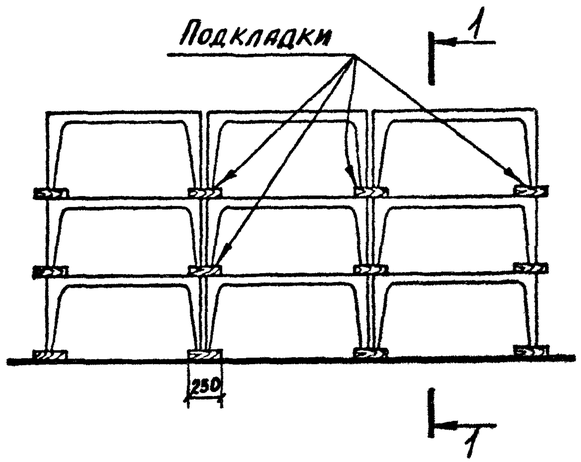

1-1

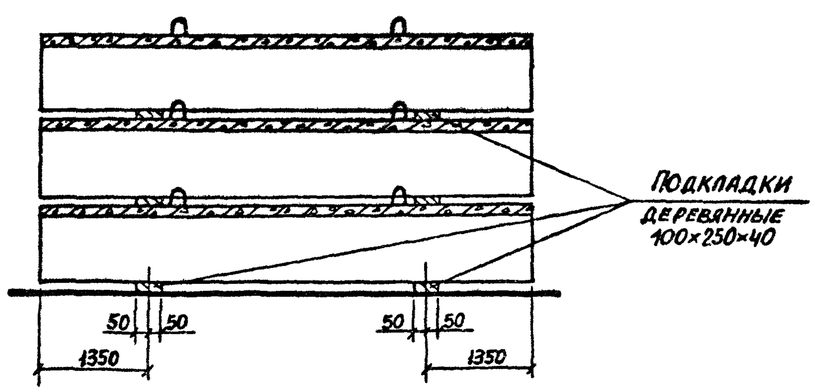

Таблица соответствия марок и классов бетона по прочности на сжатие.

Марка бетона по прочности на сжатие	Класс бетона по прочности на сжатие
М200	В15
М300	В25
М400	В30
М450	В35

Инв. № подл. | Подпись и дата | Взам. инв. №

План лотка

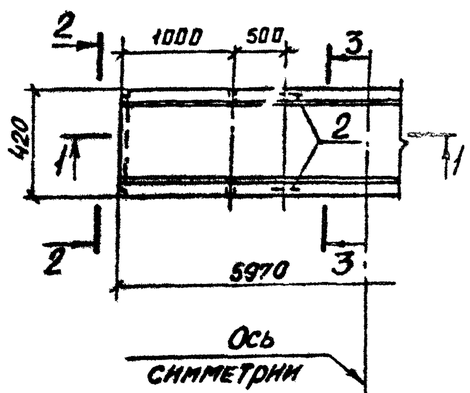

2-2 повернуто

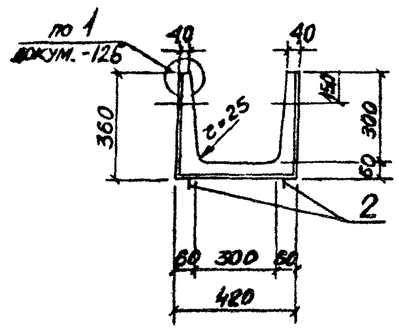

1-1

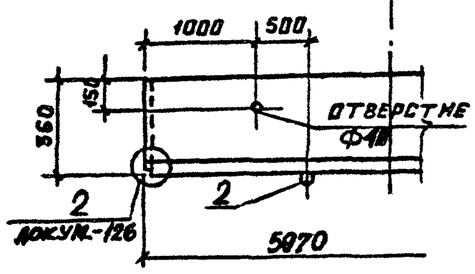

3-3
Схема армирования

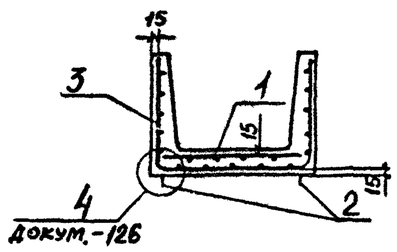

Марка лотка	Поз.	Наименование	Кол.	Обозначение документа
Для всех марок		Документация		
		Техническое описание		3.006.1-2.87.1 ТО
		Ведомость расхода стали		3.006.1-2.87.1 РС
		Сборочные единицы		
	1	Сетка С2-1	1	3.006.1-2.87.3-4
		Детали		
	2	Петля УП1-2	4	1.400-9, вып.1
Л1-8		Сборочные единицы		
	3	Сетка С3-1	1	3.006.1-2.87.3-26
Л1-15		Сборочные единицы		
	3	Сетка С3-1-1	1	3.006.1-2.87.3-26

Марка лотка	Класс бетона	Объем бетона, м³	Масса, т
Л1-8	В15	0,34	0,90
Л1-15			

Нач. отд.	Бродский		3.006.1-2.87.1-1
Н. контр.	Уманцева		
Гл. конст.	Коротецкий		
Рук. гр.	Чумакова		Лоток Л1-8; Л1-15
Вед. инж.	Уманцева		Стадия: Р; Лист: ; Листов: 1
Проверил	Уманцева		Харьковский Промстройниипроект
Инженер	Камышова		

Инв. № подл. | Подпись и дата | Взам. инв. №

Формат А3

План лотка

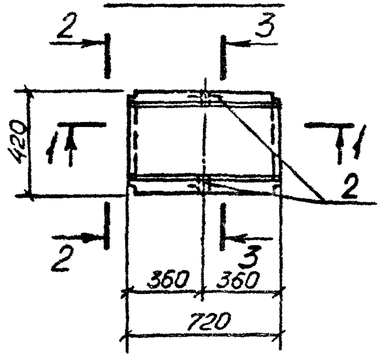

2-2 повернуто

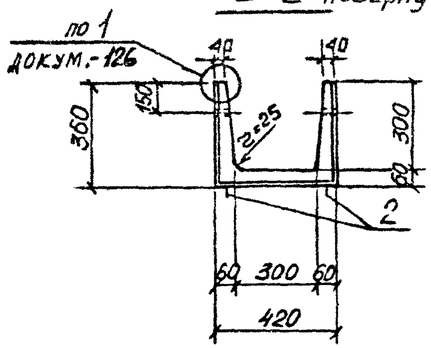

1-1

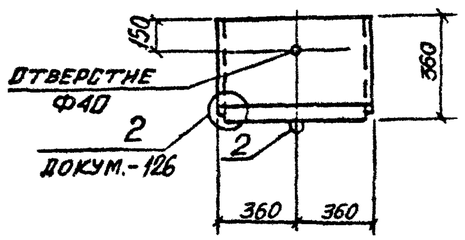

3-3

Схема армирования

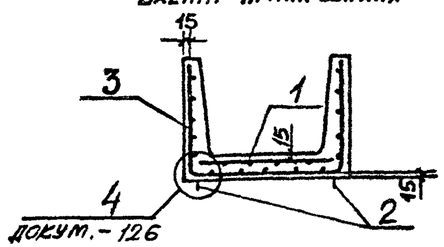

Марка лотка	Поз.	Наименование	Кол.	Обозначение документа
Для всех марок		Документация		
		Техническое описание		3.006.1-2.87.1 ТО
		Ведомость расхода стали		3.006.1-2.87.1 РС
		Сборочные единицы		
	1	Сетка С2-21	1	3.006.1-2.87.3-17
		Детали		
	2	Петля УП1-2	2	1.400-9, вып.1
Л1д-8		Сборочные единицы		
	3	Сетка С3-11	1	3.006.1-2.87.3-30
Л1д-15		Сборочные единицы		
	3	Сетка С3-11-1	1	3.006.1-2.87.3-30

Марка лотка	Класс бетона	Объем бетона, м³	Масса, т
Л1д-8	В15	0,041	0,11
Л1д-15			

Нач. отд.	Бродский	
Н. контр.	Уманцева	
Гл. конст.	Коротецкий	
Рук. гр.	Чумакова	
Вед. инж.	Уманцева	
Проверил	Уманцева	
Инженер	Камышова	

3.006.1-2.87.1-2

Лоток Л1д-8; Л1д-15

Стадия	Лист	Листов
Р		1

Харьковский Промстройниипроект

Инв. № подл. | Подпись и дата | Взам. инв. №

22991-01 10

Формат А3

План лотка

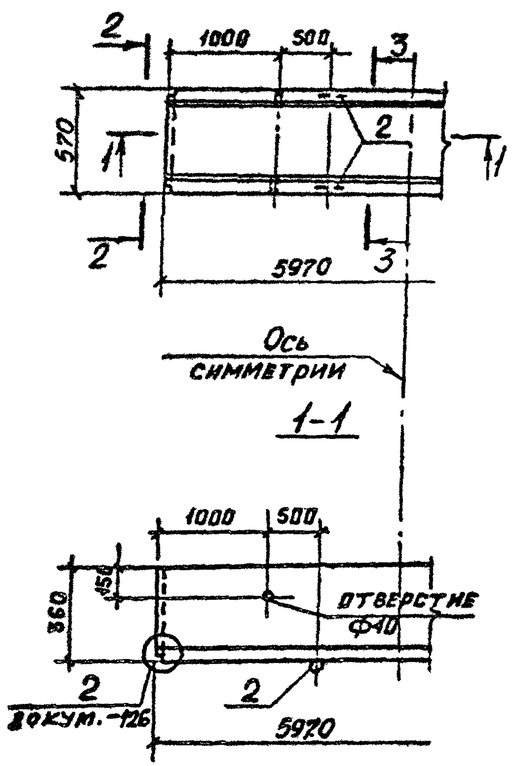

2-2 повернуто

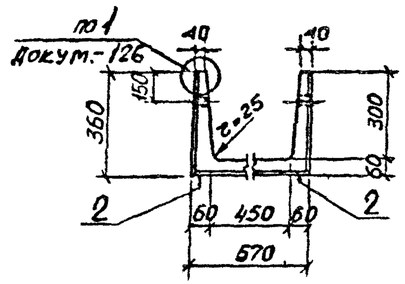

3-3
Схема армирования

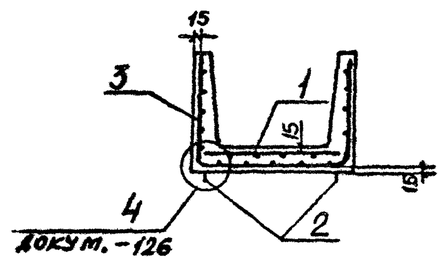

Марка лотка	Поз.	Наименование	Кол.	Обозначение документа
Для всех марок		Документация		
		Техническое описание		3.006.1-2.87.1 ТО
		Ведомость расхода стали		3.006.1-2.87.1 РС
		Сборочные единицы		
	1	Сетка С2-2	1	3.006.1-2.87.3-4
		Детали		
	2	Петля УП1-2	4	1.400-9, вып.1
Л2-8		Сборочные единицы		
	3	Сетка С3-2	1	3.006.1-2.87.3-26
Л2-15		Сборочные единицы		
	3	Сетка С3-2-1	1	3.006.1-2.87.3-26

Марка лотка	Класс бетона	Объем бетона, м³	Масса, т
Л2-8	В15	0,38	0,90
Л2-15	В25		

Нач.отд.	Бродский		
Н.контр.	Уманцева		
Гл.конст.	Коротецкий		
Рук.гр.	Чумакова		
Вед.инж.	Уманцева		
Проверил	Уманцева		
Инженер	Камышова		

3.006.1-2.87.1-3

Лоток Л2-8; Л2-15

Стадия	Лист	Листов
Р		1

Харьковский Промстройниипроект

Взам.инв.№ | Подпись и дата | Инв.№ подл.

22991-01 11

План лотка

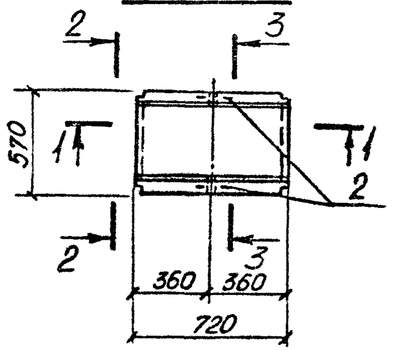

2–2 повернуто

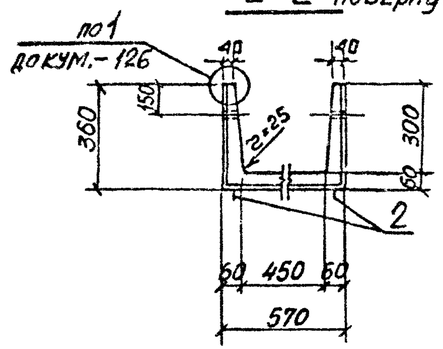

1–1

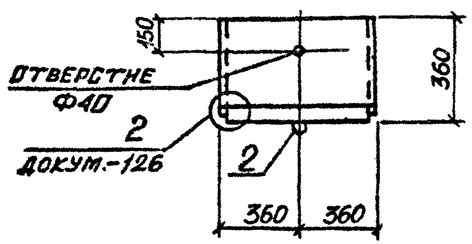

3–3

Схема армирования

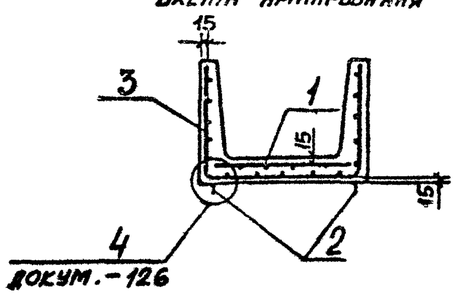

Марка лотка	Поз.	Наименование	Кол.	Обозначение документа
Для всех марок		Документация		
		Техническое описание		3.006.1-2.87.1 ТО
		Ведомость расхода стали		3.006.1-2.87.1 РС
		Сборочные единицы		
	1	Сетка С2-22	1	3.006.1-2.87.3-17
		Детали		
	2	Петля УП1-2	2	1.400-9, вып.1
Л2д-8		Сборочные единицы		
	3	Сетка С3-12	1	3.006.1-2.87.3-30
Л2д-15		Сборочные единицы		
	3	Сетка С3-12-1	1	3.006.1-2.87.3-30

Марка лотка	Класс бетона	Объем бетона, м³	Масса, т
Л2д-8	В15	0,048	0,11
Л2д-15	В25		

Нач. отд.	Бродский	
Н. контр.	Уманцева	
Гл. конст.	Коротецкий	
Рук. гр.	Чумакова	
Вед. инж.	Уманцева	
Проверил	Уманцева	
Инженер	Камышова	

3.006.1-2.87.1-4

Лоток Л2д-8; Л2д-15

Стадия	Лист	Листов
Р		1

Харьковский Промстройниипроект

Инв. № подл. | Подпись и дата | Взам. инв. №

22991-01 12

Формат А3

План лотка

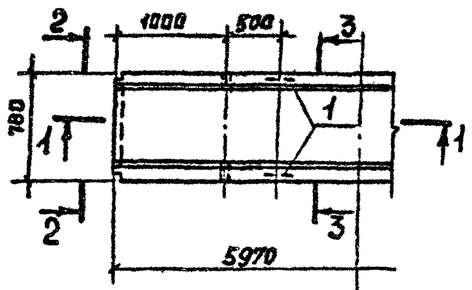

2-2 повернуто

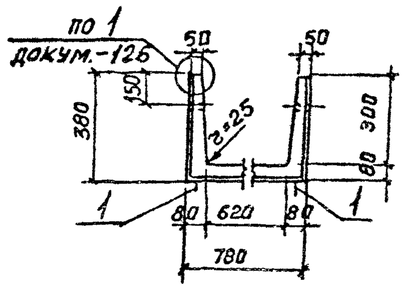

Ось симметрии

1-1

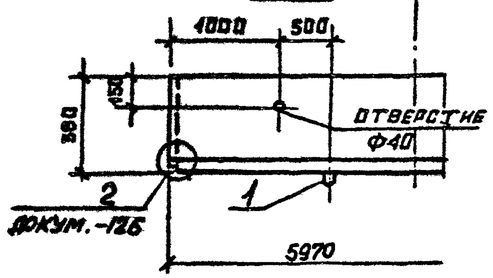

3-3

Схема армирования

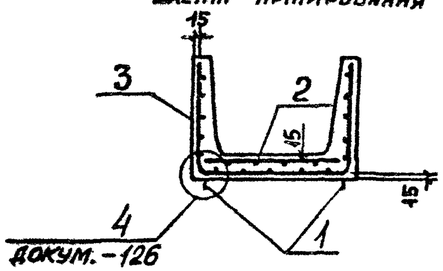

Марка лотка	Поз.	Наименование	Кол.	Обозначение документа
Для всех марок		Документация		
		Техническое описание		3.006.1-2.87.1 ТО
		Ведомость расхода стали		3.006.1-2.87.1 РС
		Детали		
	1	Петля УП1-4	4	1.400-9, вып.1
Л3-8		Сборочные единицы		
	2	Сетка С2-3	1	3.006.1-2.87.3-4
	3	С3-3	1	-27
Л3-15		Сборочные единицы		
	2	Сетка С2-3-1	1	3.006.1-2.87.3-4
	3	С3-3-1	1	-27

Марка лотка	Класс бетона	Объем бетона, м³	Масса, т
Л3-8	В 15	0,6	1,50
Л3-15	В 25		

Нач.отд.	Бродский	
Н.контр.	Уманцева	
Гл.конст.	Коротецкий	
Рук.гр.	Чумакова	
Вед.инж.	Уманцева	
Проверил	Уманцева	
Инженер	Камышова	

3.006.1-2.87.1-5

Лоток Л3-8; Л3-15

Стадия	Лист	Листов
Р		1

Харьковский Промстройниипроект

Инв.№ подл. | Подпись и дата | Взам.инв.№

22991-01 13

Формат А3

План лотка

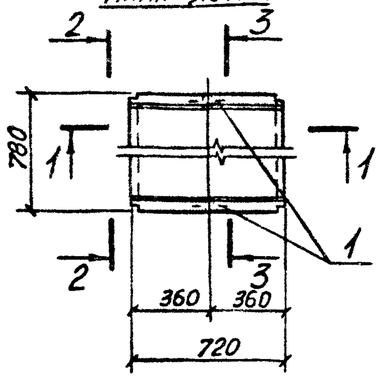

2-2 повернуто

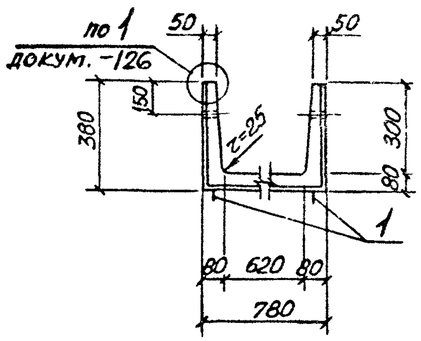

1-1

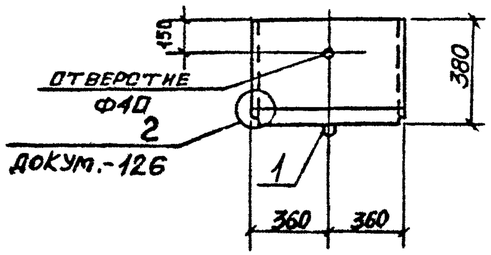

3-3

Схема армирования

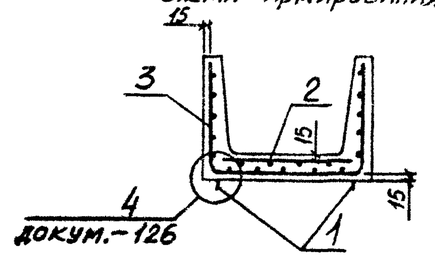

Марка лотка	Поз.	Наименование	Кол.	Обозначение документа
Для всех марок		Документация		
		Техническое описание		3.006.1-2.87.1 ТО
		Ведомость расхода стали		3.006.1-2.87.1 РС
		Детали		
	1	Петля УП1-2	2	1.400-9, вып.1
Л3д-8		Сборочные единицы		
	2	Сетка С2-23	1	3.006.1-2.87.3-17
	3	С3-13	1	-31
Л3д-15		Сборочные единицы		
	2	Сетка С2-23-1	1	3.006.1-2.87.3-17
	3	С3-13-1	1	-31

Марка лотка	Класс бетона	Объем бетона, м³	Масса, т
Л3д-8	В15	0,075	0,19
Л3д-15	В25		

Нач.отд.	Бродский		
Н.контр.	Уманцева		
Гл.конст.	Коротецкий		
Рук.гр.	Чумакова		
Вед.инж.	Уманцева		
Проверил	Уманцева		
Инженер	Камышова		

3.006.1-2.87.1-6

Лоток Л3д-8; Л3д-15

Стадия	Лист	Листов
Р		1

Харьковский Промстройниипроект

Инв.№ подл. | Подпись и дата | Взам.инв.№

22991-01 14

Формат А3

План лотка

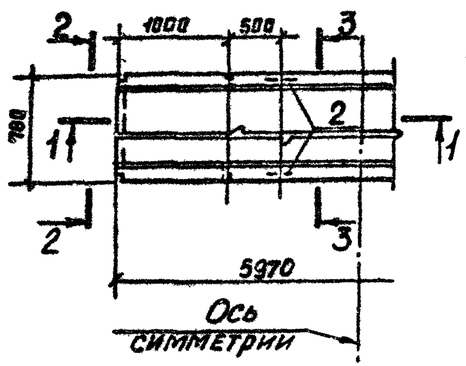

2-2 повернуто

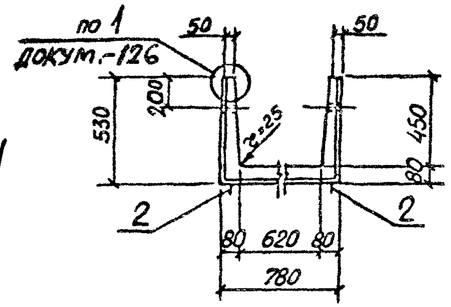

1-1

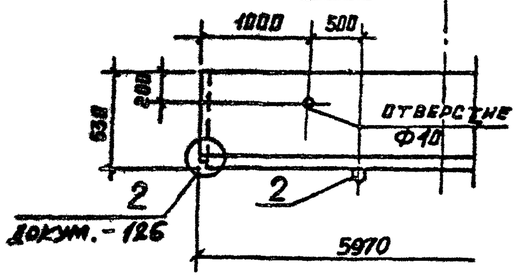

3-3

Схема армирования

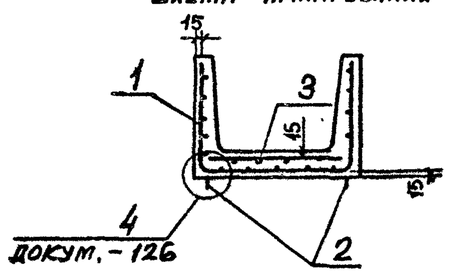

Марка лотка	Поз.	Наименование	Кол.	Обозначение документа
Для всех марок		Документация		
		Техническое описание		3.006.1-2.87.1 ТО
		Ведомость расхода стали		3.006.1-2.87.1 РС
		Сборочные единицы		
	1	Сетка С3-4	1	3.006.1-2.87.3-27
		Детали		
	2	Петля УП1-4	4	1.400-9, вып1
Л4-8		Сборочные единицы		
	3	Сетка С2-3	1	3.006.1-2.87.3-4
Л4-15		Сборочные единицы		
	3	Сетка С2-3-1	1	3.006.1-2.87.3-4

Марка лотка	Класс бетона	Объем бетона, $м^3$	Масса, т
Л4-8	В 15	0,72	1,80
Л4-15	В 25		

Нач. отд.	Бродский	
Н. контр.	Уманцева	
Гл. конст.	Коротецкий	
Рук. гр.	Чумакова	
Вед. инж.	Уманцева	
Проверил	Уманцева	
Инженер	Камышова	

3.006.1-2.87.1-7

Лоток Л4-8; Л4-15

Стадия	Лист	Листов
Р		1

Харьковский Промстройниипроект

Инв. № подл. | Подпись и дата | Взам. инв. №

План лотка

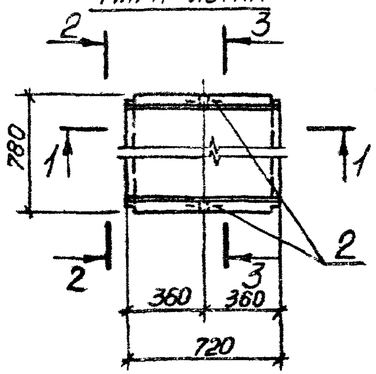

2-2 повернуто

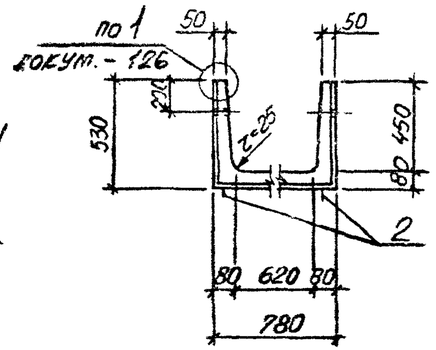

1-1

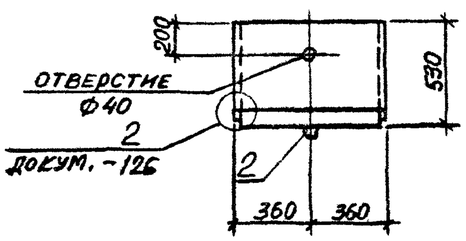

3-3

Схема армирования

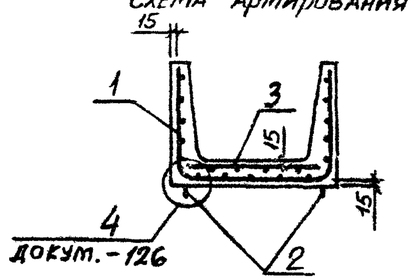

Марка лотка	Поз.	Наименование	Кол.	Обозначение документа
Для всех марок		Документация		
		Техническое описание		3.006.1-2.87.1 ТО
		Ведомость расхода стали		3.006.1-2.87.1 РС
		Сборочные единицы		
	1	Сетка С3-14	1	3.006.1-2.87.3-31
		Детали		
	2	Петля УП1-2	2	1.400-9, вып. 1
Л4д-8		Сборочные единицы		
	3	Сетка С2-23	1	3.006.1-2.87.3-17
Л4д-15		Сборочные единицы		
	3	Сетка С2-23-1	1	3.006.1-2.87.3-17

Марка лотка	Класс бетона	Объем бетона, $м^3$	Масса, т
Л4д-8	В15	0,09	0,23
Л4д-15	В25		

Нач. отд.	Бродский		
Н. контр.	Уманцева		
Гл. конст.	Коротецкий		
Рук. гр.	Чумакова		
Вед. инж.	Уманцева		
Проверил	Уманцева		
Инженер	Камышова		

3.006.1-2.87.1-8

Лоток Л4д-8; Л4д-15

Стадия	Лист	Листов
Р		1

Харьковский Промстройниипроект

Инв. № подл. | Подпись и дата | Взам. инв. №

Формат А3

План лотка

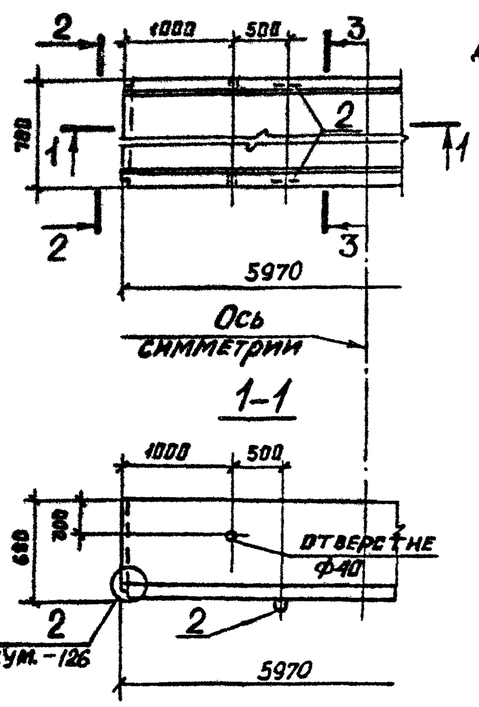

2-2 повернуто

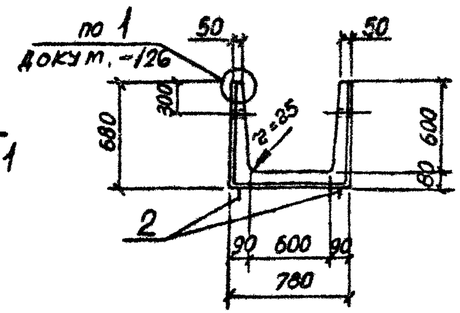

3-3
Схема армирования

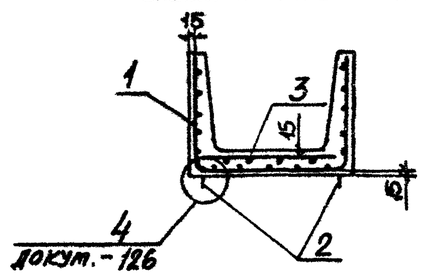

Марка лотка	Поз.	Наименование	Кол.	Обозначение документа
Для всех марок		Документация		
		Техническое описание		3.006.1-2.87.1 ТО
		Ведомость расхода стали		3.006.1-2.87.1 РС
		Сборочные единицы		
	1	Сетка С3-5	1	3.006.1-2.87.3-27
		Детали		
	2	Петля УП1-6	4	1.400-9, вып.1
Л5-8		Сборочные единицы		
	3	Сетка С2-3	1	3.006.1-2.87.3-4
Л5-15		Сборочные единицы		
	3	Сетка С2-3-1	1	3.006.1-2.87.3-4

Марка лотка	Класс бетона	Объем бетона, $м^3$	Масса, т
Л5-8	В15	0,88	2,25
Л5-15	В25		

Нач.отд.	Бродский		3.006.1-2.87.1-9
Н.контр.	Уманцева		
Гл.конст.	Коротецкий		
Рук.гр.	Чумакова		Лоток Л5-8; Л5-15
Вед.инж.	Уманцева		Стадия: Р; Лист: ; Листов: 1
Проверил	Уманцева		Харьковский Промстройниипроект
Инженер	Камышова		

Инв.№ подл. | Подпись и дата | Взам.инв.№

Формат А3

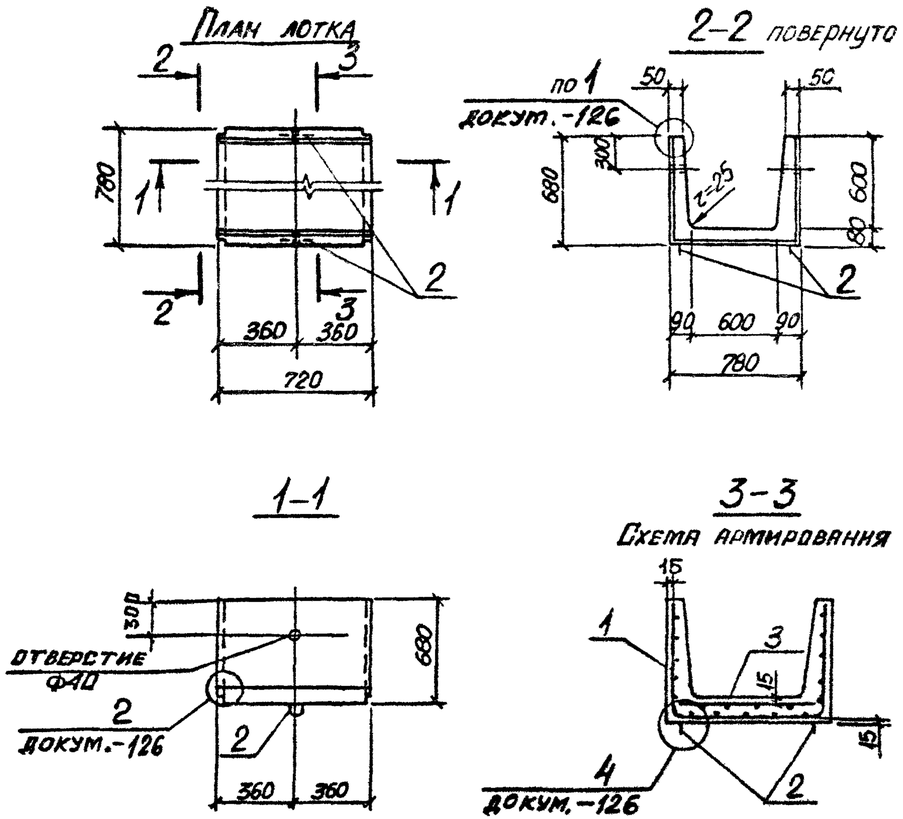

Марка лотка	Поз.	Наименование	Кол.	Обозначение документа
Для всех марок		Документация		
		Техническое описание		3.006.1-2.87.1 ТО
		Ведомость расхода стали		3.006.1-2.87.1 РС
		Сборочные единицы		
	1	Сетка С3-15	1	3.006.1-2.87.3-31
		Детали		
	2	Петля УП1-2	2	1.400-9, вып.1
Л5д-8		Сборочные единицы		
	3	Сетка С2-23	1	3.006.1-2.87.3-17
Л5д-15		Сборочные единицы		
	3	Сетка С2-23-1	1	3.006.1-2.87.3-17

Марка лотка	Класс бетона	Объем бетона, м³	Масса, т
Л5д-8	В15	0,11	0,28
Л5д-15	В25		

Нач. отд.	Бродский	
Н. контр.	Уманцева	
Гл. конст.	Коротецкий	
Рук. гр.	Чумакова	
Вед. инж.	Уманцева	
Проверил	Уманцева	
Инженер	Камышова	

3.006.1-2.87.1-10

Лоток Л5д-8; Л5д-15

Стадия	Лист	Листов
Р		1

Харьковский Промстройниипроект

Инв. № подл. | Подпись и дата | Взам. инв. №

План лотка

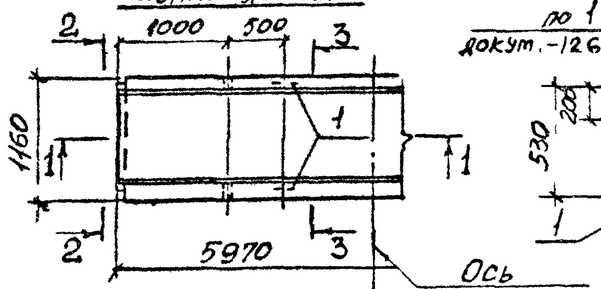

1 – 1

2 – 2 повернуто

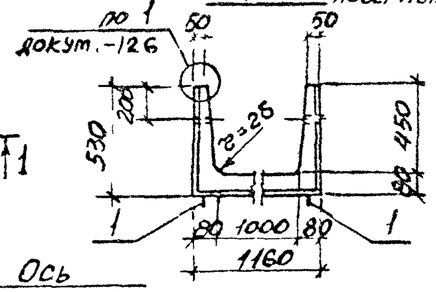

3 – 3

Схема армирования

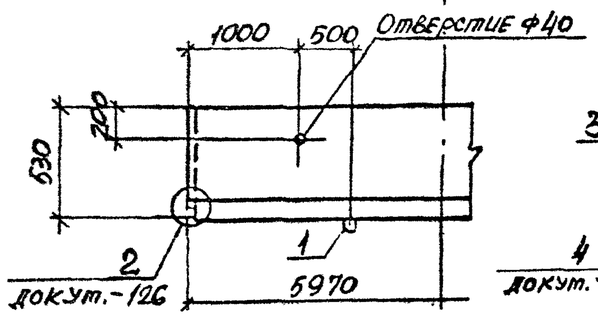

План раскладки верхних сеток длиной 2,85 для лотков Л6-12, Л6-15 при стыке в продольном направлении.

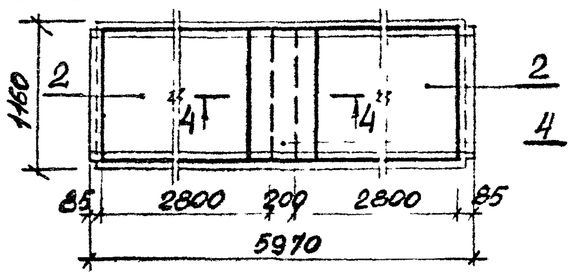

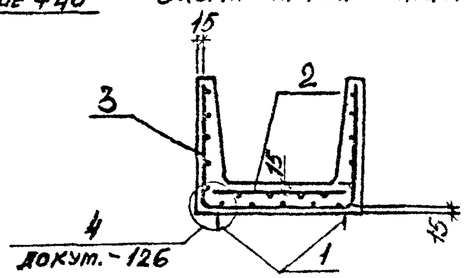

4 – 4

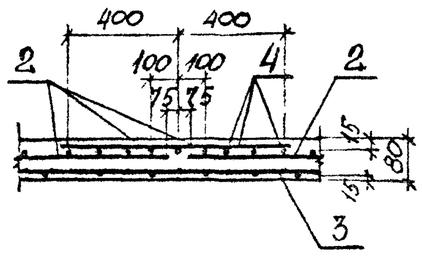

Марка лотка	Поз	Наименование	Кол.	Обозначение документа
Для всех марок		Документация		
		Техническое описание		3.006.1-2.87.1 ТО
		Ведомость расхода стали		3.006.1-2.87.1 РС
		Детали		
	1	Петля УП1-6	4	1.400-9, вып.1
Л6-5		Сборочные единицы		
	2	Сетка С2-4-1	1	3.006.1-2.87.3-5
	3	С3-6	1	-28
Л6-8		Сборочные единицы		
	2	Сетка С2-4-2	1	3.006.1-2.87.3-5
	3	С3-6-1	1	-28
Л6-11		Сборочные единицы		
	2	Сетка С2-4-2	1	3.006.1-2.87.3-5
	3	С3-6-1	1	-28
Л6-12		Сборочные единицы		
	2	Сетка С2-11	2	3.006.1-2.87.3-11
	3	С3-6-1	1	-28
	4	С2-20	1	-16
Л6-15		Сборочные единицы		
	2	Сетка С2-11	2	3.006.1-2.87.3-11
	3	С3-6-1	1	-28
	4	С2-20	1	-16

Марка лотка	Класс бетона	Объем бетона, м3	Масса, т
Л6-5	В15	0,90	2,25
Л6-8	В25		
Л6-11	В30		
Л6-12	В30		
Л6-15	В35		

Нач отд	Бродский		3.006.1-2.87.1-11
Н. контр.	Уманцева		
Гл конст	Чернецкий		
Рук гр	Чумакова		Лоток Л6-5... Л6-15
Вед инж	Уманцева		Стадия Р · Лист · Листов 1
Проверил	Уманцева		Харьковский Промстройниипроект
Инженер	Козуб		

Инв. № подл. | Подпись и дата | Взам. инв. №

План лотка

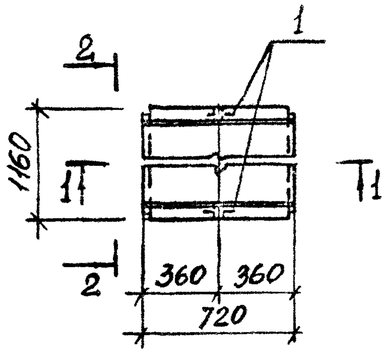

1 - 1

2 - 2 повернуто

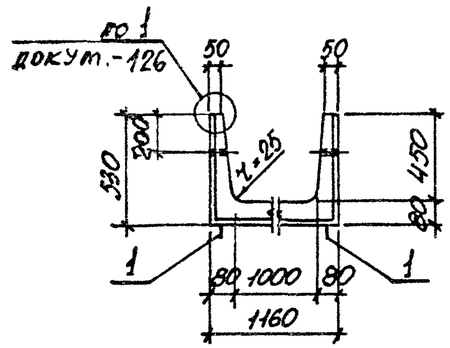

3 - 3

Схема армирования

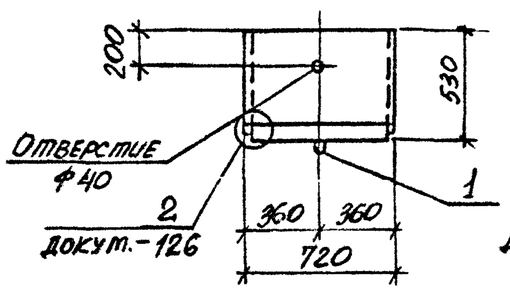

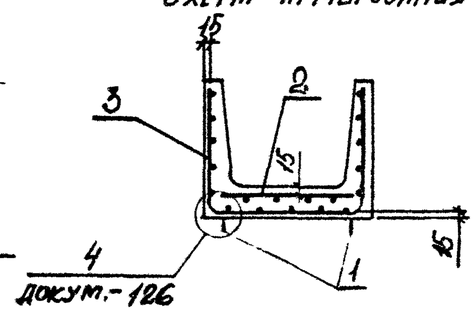

Марка лотка	Поз.	Наименование	Кол.	Обозначение документа
Для всех марок		Документация		
		Техническое описание		3.006.1-2.87.1 ТО
		Ведомость расхода стали		3.006.1-2.87.1 РС
		Детали		
	1	Петля УП1-2	2	1.400-9, вып.1
Л6д-5		Сборочные единицы		
	2	Сетка С2-24-1	1	3.006.1-2.87.3-18
	3	С3-16	1	-32
Л6д-8		Сборочные единицы		
	2	Сетка С2-24-2	1	3.006.1-2.87.3-18
	3	С3-16-1	1	-32
Л6д-11		Сборочные единицы		
	2	Сетка С2-24-2	1	3.006.1-2.87.3-18
	3	С3-16-1	1	-32
Л6д-12		Сборочные единицы		
	2	Сетка С2-24-3	1	3.006.1-2.87.3-18
	3	С3-16-1	1	-32
Л6д-15		Сборочные единицы		
	2	Сетка С2-24-3	1	3.006.1-2.87.3-18
	3	С3-16-1	1	-32

Марка лотка	Класс бетона	Объем бетона, м3	Масса, т
Л6д-5	В15	0,11	0,28
Л6д-8	В25		
Л6д-11	В30		
Л6д-12	В30		
Л6д-15	В35		

Нач.отд.	Бродский	
Н.контр.	Упанцева	
Гл.констр.	Корецкий	
Рук.гр.	Чумакова	
Вед.инж.	Упанцева	
Проверил.	Упанцева	
Инженер	Козуб	

3.006.1-2.87.1-12

Лоток Л6д-5 ... Л6д-15

Стадия	Лист	Листов
Р		1

Харьковский Промстройниипроект

Инв.№ подл. | Подпись и дата | Взам.инв.№

План лотка

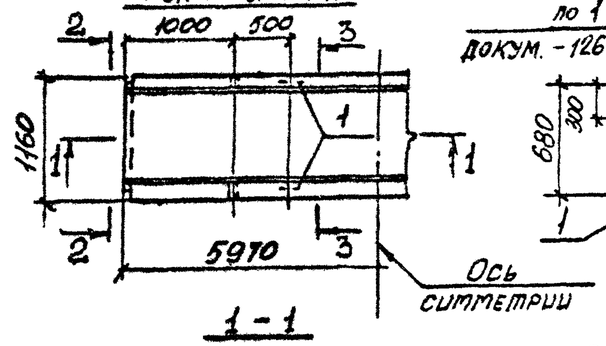

1 – 1

2 – 2 повернуто

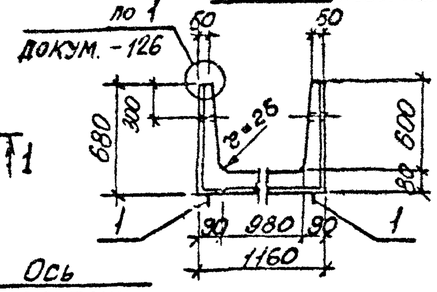

3 – 3

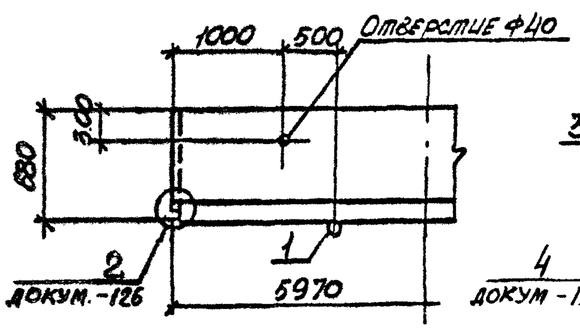

План раскладки верхних сеток длиной 2,85м для лотков Л7-12, Л7-15 при стыке в продольном направлении.

Схема армирования

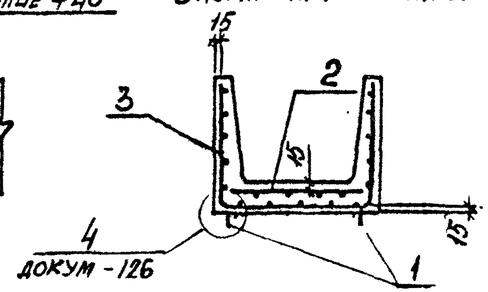

4 – 4

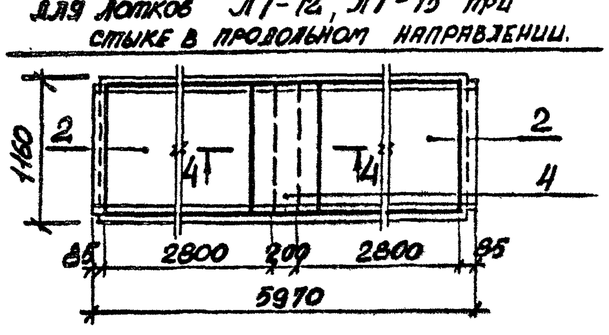

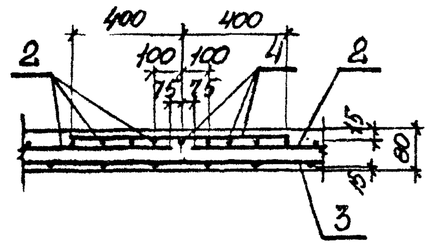

Марка лотка	Класс бетона	Объем бетона, м3	Масса, т
Л7-5	В15	1,06	2,70
Л7-8	В25		
Л7-11	В30		
Л7-12	В30		
Л7-15	В35		

Марка лотка	Поз.	Наименование	Кол.	Обозначение документа
Для всех марок		Документация		
		Техническое описание		3.006.1-2.87.1 ТО
		Ведомость расхода стали		3.006.1-2.87.1 РС
		Детали		
	1	Петля УП1-6	4	1.400-9, вып.1
Л7-5		Сборочные единицы		
	2	Сетка С2-4-1	1	3.006.1-2.87.3-5
	3	С3-7	1	-28
Л7-8		Сборочные единицы		
	2	Сетка С2-4-2	1	3.006.1-2.87.3-5
	3	С3-7-1	1	-28
Л7-11		Сборочные единицы		
	2	Сетка С2-4-2	1	3.006.1-2.87.3-5
	3	С3-7-1	1	-28
Л7-12		Сборочные единицы		
	2	Сетка С2-11	2	3.006.1-2.87.3-11
	3	С3-7-1	1	-28
	4	С2-20	1	-16
Л7-15		Сборочные единицы		
	2	Сетка С2-11	2	3.006.1-2.87.3-11
	3	С3-7-1	1	-28
	4	С2-20	1	-16

Нач.отд.	Бродский		3.006.1-2.87.1-13
Н.контр.	Уманцева		
Гл.констр.	Коростецкий		
Рук.гр.	Цупакова		Лоток Л7-5 ... Л7-15
Вед.инж.	Уманцева		
Проверил	Уманцева		
Инженер	Козуб		

Стадия	Лист	Листов
Р		1

Харьковский Промстройниипроект

22991-01 21

Инв.№ подл. | Подпись и дата | Взамен инв.№

Формат А3

План лотка

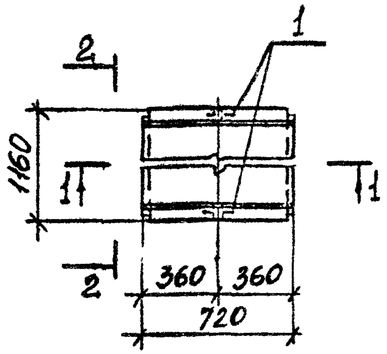

2 – 2 повернуто

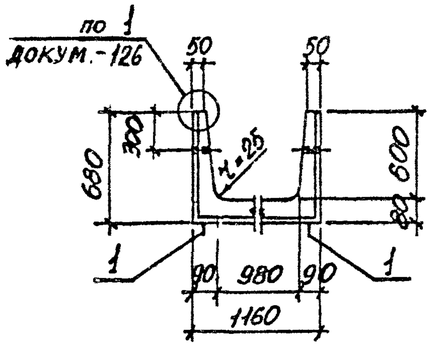

1 – 1

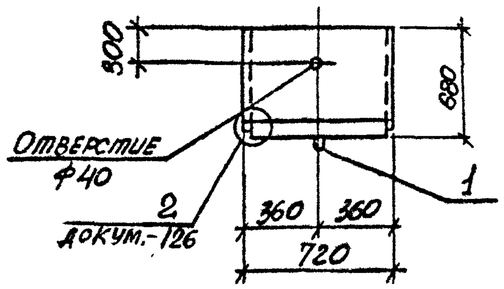

3 – 3
Схема армирования

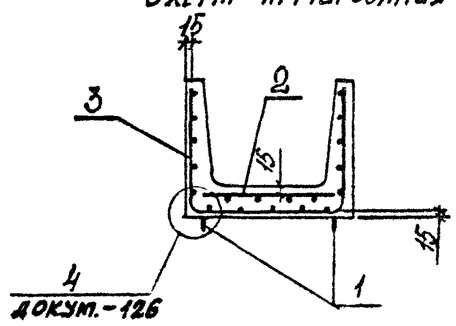

Марка лотка	Поз.	Наименование	Кол.	Обозначение документа
Для всех марок		Документация		
		Техническое описание		3.006.1-2.87.1 ТО
		Ведомость расхода стали		3.006.1-2.87.1 РС
		Детали		
	1	Петля УП1-2	2	1.400-9, вып.1
Л7д-5		Сборочные единицы		
	2	Сетка С2-24-1	1	3.006.1-2.87.3-18
	3	С3-17	1	-32
Л7д-8		Сборочные единицы		
	2	Сетка С2-24-2	1	3.006.1-2.87.3-18
	3	С3-17-1	1	-32
Л7д-11		Сборочные единицы		
	2	Сетка С2-24-2	1	3.006.1-2.87.3-18
	3	С3-17-1	1	-32
Л7д-12		Сборочные единицы		
	2	Сетка С2-24-3	1	3.006.1-2.87.3-18
	3	С3-17-1	1	-32
Л7д-15		Сборочные единицы		
	2	Сетка С2-24-3	1	3.006.1-2.87.3-18
	3	С3-17-1	1	-32

Марка лотка	Класс бетона	Объем бетона, м³	Масса, т
Л7д-5	В15	0.14	0,35
Л7д-8	В25		
Л7д-11	В30		
Л7д-12	В30		
Л7д-15	В35		

Нач.отд.	Бродский	
Н.контр.	Упанцева	
Гл.констр.	Коростецкий	
Рук.гр.	Чупакова	
Вед.инж.	Упанцева	
Проверил	Упанцева	
Инженер	Козуб	

3.006.1-2.87.1-14

Лоток Л7д-5... Л7д-15

Стадия	Лист	Листов
Р		1

Харьковский Промстройниипроект

Инв.№ подл. | Подпись и дата | Взам.инв.№

22991-01 22

Формат А3

План лотка

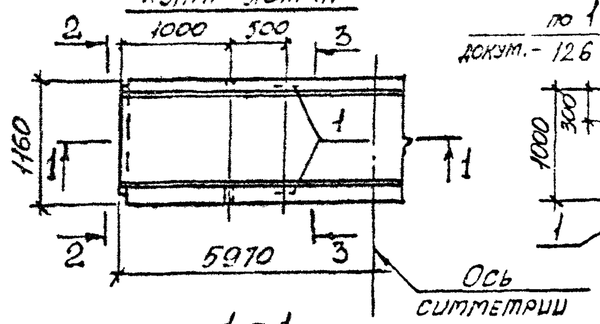

1 – 1

2 – 2 повернуто

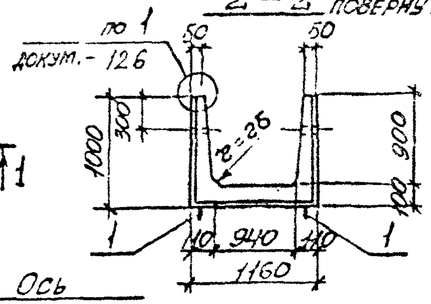

3 – 3

Схема армирования

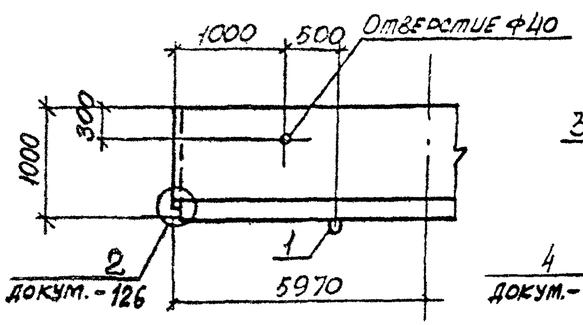

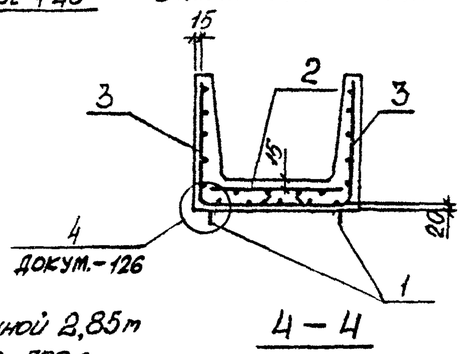

4 – 4

План раскладки угловых сеток длиной 2,85 м для лотка Л8-15 при стыках в продольном и поперечном направлениях

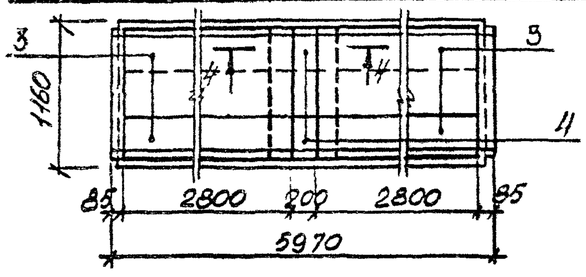

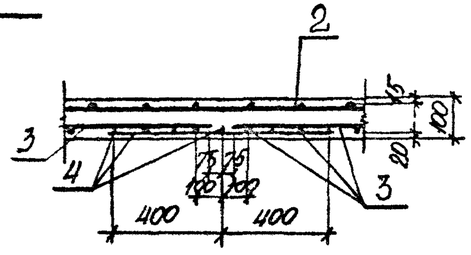

Марка лотка	Класс бетона	Объем бетона, м3	Масса, т
Л8-5	В15	1,58	3,90
Л8-8	В15		
Л8-11	В25		
Л8-15	В25		

Марка лотка	Поз.	Наименование	Кол.	Обозначение документа
Для всех марок		Документация		
		Техническое описание		3.006.1-2.87.1 ТО
		Ведомость расхода стали		3.006.1-2.87.1 РС
		Детали		
	1	Петля УП1-8	4	1.400-9, вып.1
Л8-5		Сборочные единицы		
	2	Сетка С2-4	1	3.006.1-2.87.3-5
	3	С4-1	2	-34
Л8-8		Сборочные единицы		
	2	Сетка С2-4-1	1	3.006.1-2.87.3-5
	3	С4-1-1	2	-34
Л8-11		Сборочные единицы		
	2	Сетка С2-4-1	1	3.006.1-2.87.3-5
	3	С4-1-1	2	-34
Л8-15		Сборочные единицы		
	2	Сетка С2-4-2	1	3.006.1-2.87.3-5
	3	С4-44	4	-70
	4	С4-57	2	-77

Нач. отд.	Бродский	
Н. контр.	Уманцева	
Гл. конст.	Коротецкий	
Рук. гр.	Думакова	
Вед. инж.	Уманцева	
Проверил	Уманцева	
Инженер	Козуб	

3.006.1-2.87.1-15

Лоток Л8-5... Л8-15

Стадия	Лист	Листов
Р		1

Харьковский Промстройниипроект

Инв. № подл. | Подпись и дата | Взам. инв. №

План лотка

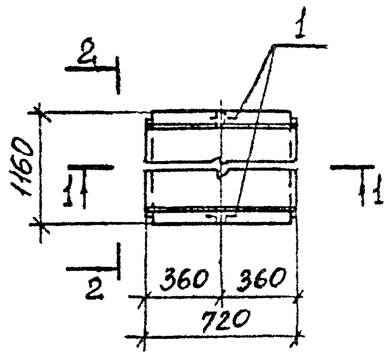

1 - 1

2 - 2 развернуто

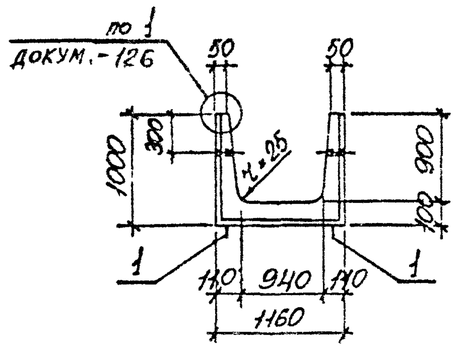

3 - 3

Схема армирования

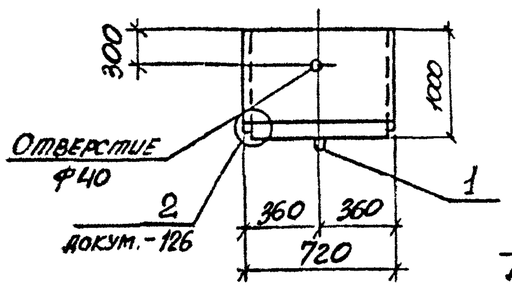

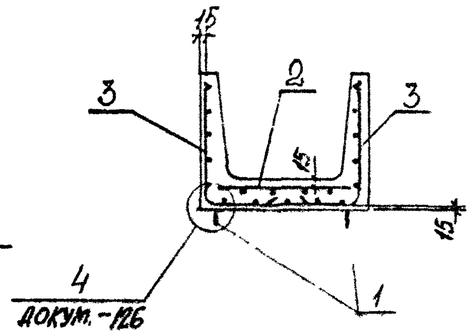

Марка лотка	Поз.	Наименование	Кол.	Обозначение документа
Для всех марок		Документация		
		Техническое описание		3.006.1-2.87.1 ТО
		Ведомость расхода стали		3.006.1-2.87.1 РС
		Детали		
	1	Петля УП1-2	2	1.400-9, вып.1
Л8д-5		Сборочные единицы		
	2	Сетка С2-24	1	3.006.1-2.87.3-18
	3	С4-61	2	80
Л8д-8		Сборочные единицы		
	2	Сетка С2-24-1	1	3.006.1-2.87.3-18
	3	С4-61-1	2	-80
Л8д-11		Сборочные единицы		
	2	Сетка С2-24-1	1	3.006.1-2.87.3-18
	3	С4-61-1	2	-80
Л8д-15		Сборочные единицы		
	2	Сетка С2-24-2	1	3.006.1-2.87.3-18
	3	С4-61-2	2	-80

Марка лотка	Класс бетона	Объем бетона, м3	Масса, т
Л8д-5	В15	0.20	0,50
Л8д-8	В15		
Л8д-11	В25		
Л8д-15	В25		

Нач.отд.	Бровский	
Н.констр.	Утянцева	
Гл.констр.	Сорочецкий	
Рук.гр.	Чумакова	
Ред.инж.	Утянцева	
Проверил	Утянцева	
Инженер	Козуб	

3.006.1-2.87.1-16

Лоток Л8д-5 ... Л8д-15

Стадия	Лист	Листов
Р		1

Харьковский Промстройниипроект

Инв. № подл. | Подпись и дата | Взам. инв. №

План лотка

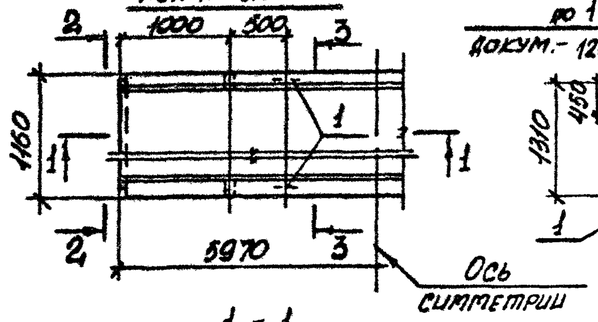

1 - 1

2 - 2 повернуто

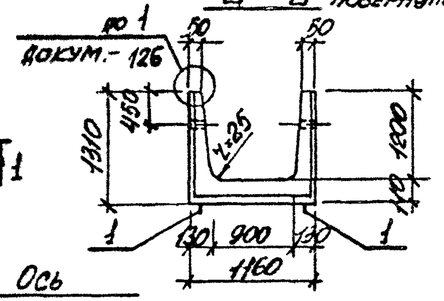

3 - 3

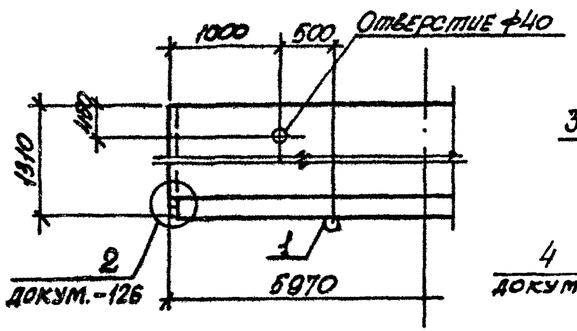

План раскладки угловых сеток длиной 2,85м для лотков Л9-8, Л9-11, Л9-15 при стыках в продольном и поперечном направлениях

Схема армирования

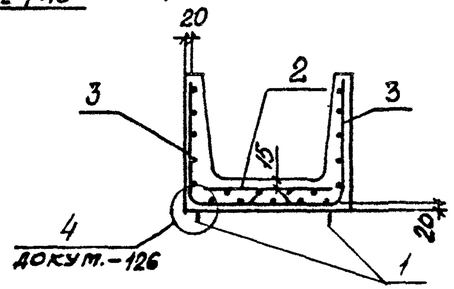

4 - 4

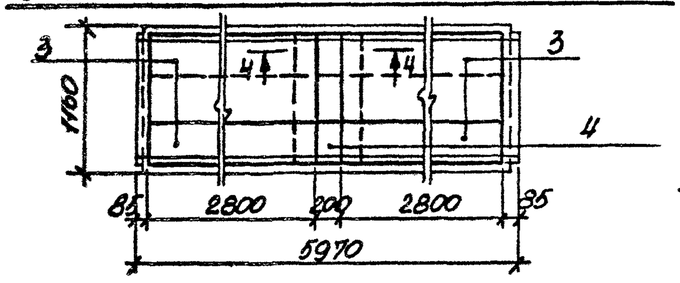

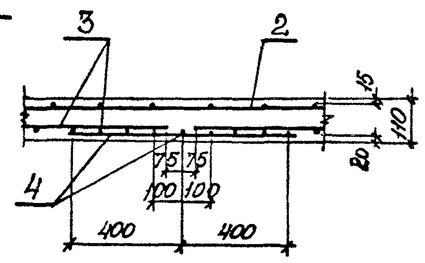

Марка лотка	Класс бетона	Объем бетона, м3	Масса, т
Л9-5	В15	2,04	5,10
Л9-8	В15		
Л9-11	В25		
Л9-15	В25		

Марка лотка	Поз.	Наименование	Кол.	Обозначение документа
Для всех марок		Документация		
		Техническое описание		3.006.1-2.87.1 ТО
		Ведомость расхода стали		3.006.1-2.87.1 РС
		Детали		
	1	Петля УП1-10	4	1.400-9, вып.1
Л9-5		Сборочные единицы		
	2	Сетка С2-4	1	3.006.1-2.87.3-5
	3	С4-2	2	-34
Л9-8		Сборочные единицы		
	2	Сетка С2-4-1	1	3.006.1-2.87.3-5
	3	С4-45	4	-70
	4	С4-58	2	-77
Л9-11		Сборочные единицы		
	2	Сетка С2-4-1	1	3.006.1-2.87.3-5
	3	С4-45	4	-70
	4	С4-58	2	-77
Л9-15		Сборочные единицы		
	2	Сетка С2-4-2	1	3.006.1-2.87.3-5
	3	С4-45	4	-70
	4	С4-58	2	-77

Нач.отд.	Бродский	
Н.контр.	Уманцева	
Гл.констр.	Коростецкий	
Рук.гр.	Чупакова	
Вед.инж.	Уманцева	
Проверил	Уманцева	
Инженер	Козуб	

3.006.1-2.87.1-17

Лоток Л9-5...Л9-15

Стадия	Лист	Листов
Р		1

Харьковский Промстройниипроект

Инв.№ подл. | Подпись и дата | Взам.инв.№

План лотка

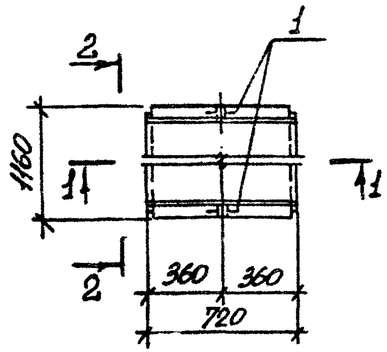

2 - 2 повернуто

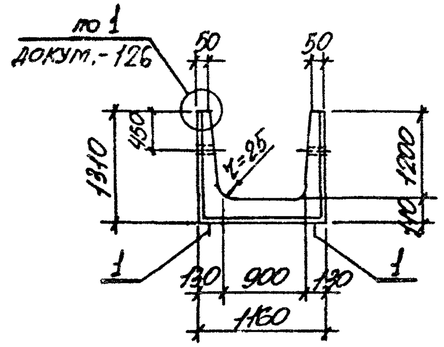

1 - 1

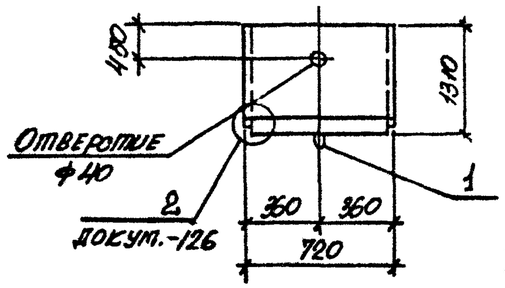

3 - 3

Схема армирования

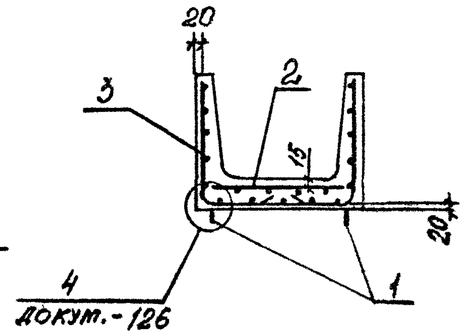

Марка лотка	Поз.	Наименование	Кол.	Обозначение документа
Для всех марок		Документация		
		Техническое описание		3.006.1-2.87.1 ТО
		Ведомость расхода стали		3.006.1-2.87.1 РС
		Детали		
	1	Петля УП1-4	2	1.400-9, вып.1
Л9д-5		Сборочные единицы		
	2	Сетка С2-24	1	3.006.1-2.87.3-18
	3	С4-62	2	-81
Л9д-8		Сборочные единицы		
	2	Сетка С2-24-1	1	3.006.1-2.87.3-18
	3	С4-62-1	2	-81
Л9д-11		Сборочные единицы		
	2	Сетка С2-24-1	1	3.006.1-2.87.3-18
	3	С4-62-1	2	-81
Л9д-15		Сборочные единицы		
	2	Сетка С2-24-2	1	3.006.1-2.87.3-18
	3	С4-62-1	2	-81

Марка лотка	Класс бетона	Объем бетона, м3	Масса, т
Л9д-5	В15	0,26	0,65
Л9д-8	В15		
Л9д-11	В25		
Л9д-15	В25		

Нач.отд.	Бродский		3.006.1-2.87.1-18
Н.контр.	Уманцева		
Гл.констр.	Коротецкий		
Рук.гр.	Чупакова		Лоток Л9д5...Л9д-15
Вед.инж.	Уманцева		
Проверил	Уманцева		
Инженер	Козув		

Стадия	Лист	Листов
Р		1

Харьковский Промстройниипроект

Инв.№ подл. | Подпись и дата | Взам.инв.№

22991-01 26

Формат А3

План лотка

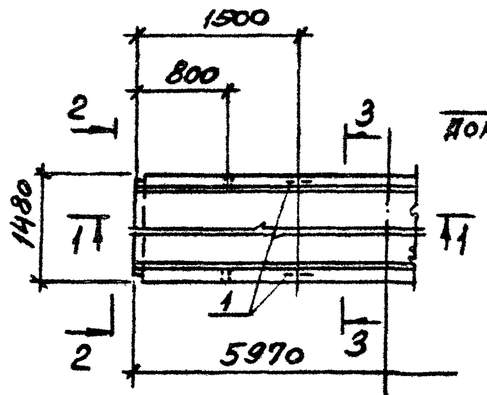

2-2 повернуто

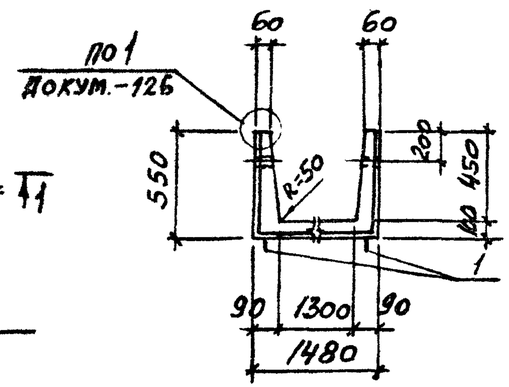

Ось симметрии

1-1

Отверстие ф40

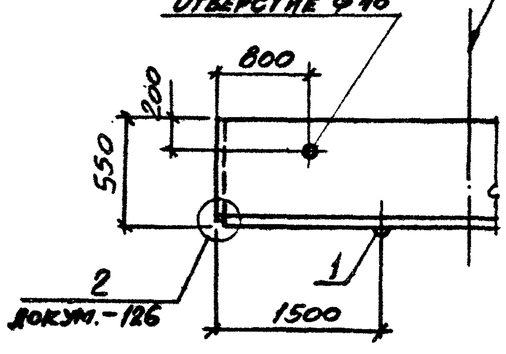

3-3

Схема армирования

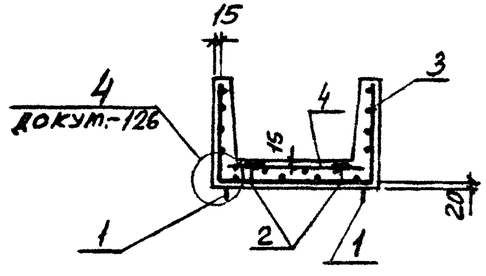

План раскладки верхних сеток длиной 2,85м для лотков Л10-8... Л10-15 при стыке в продольном направлении

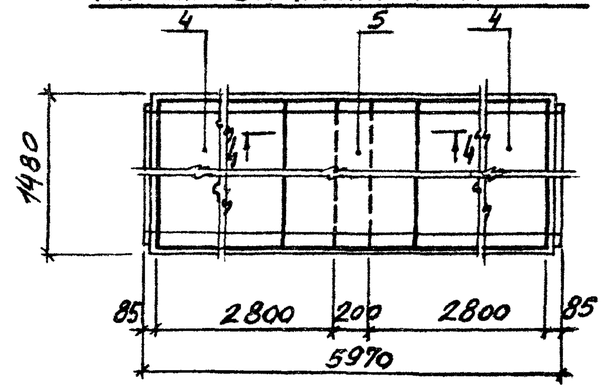

4-4

для Л10-8

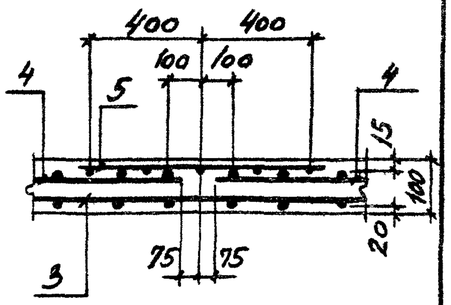

План раскладки угловых сеток длиной 2,85м для лотков Л10-11, Л10-15 при стыке в продольном направлении

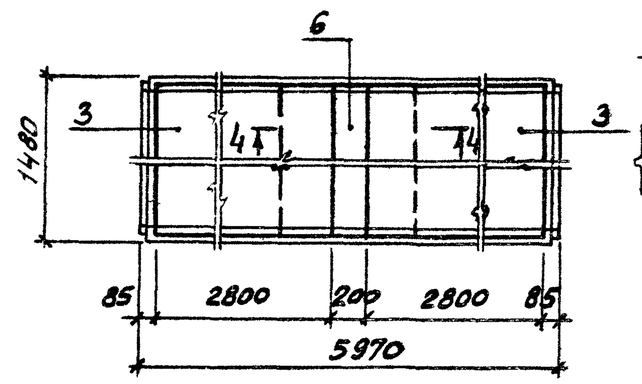

4-4

для Л10-11, Л10-15

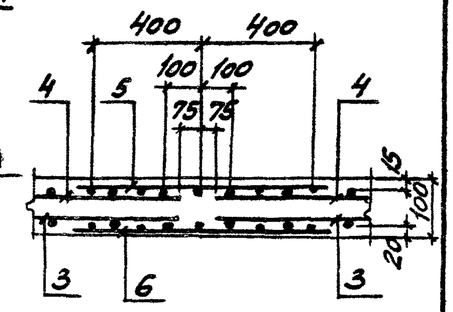

Спецификацию см. на листе 2.

Марка лотка	Класс бетона	Объем бетона, м³	Масса, т
Л10-3	В15	1,32	3,30
Л10-5			
Л10-8	В25		
Л10-11	В30		
Л10-15	В35		

Нач. отд.	Бродский		3.006.1-2.87.1-19
Н. контр.	Уманцева		
Гл. спец.	Коротецкий		Лоток Л10-3 ... Л10-15
Рук. гр.	Чумакова		Стадия: Р; Лист: 1; Листов: 2
Вед. инж.	Уманцева		Харьковский Промстройниипроект
Проверил	Уманцева		
Ст. техн.	Литвиненко		

Инв. № подл. | Подпись и дата | Взам. инв. №

22991-01 27

Формат А3

Марка лотка	Поз	Наименование	Кол	Обозначение документа
Для всех марок		Документация		
		Техническое описание		3.006.1-2.87.1 ТО
		Ведомость расхода стали		3.006.1-2.87.1 РС
		Схема фиксации сеток		3.006.1-2.87.1-127
		Детали		
	1	Петля УП1-6	4	1.400-9 вып.1
	2	Фиксатор Ф 6	18	3.006.1-2.87.3-129
Л10-3		Сборочные единицы		
	3	Сетка С3-8	1	3.006.1-2.87.3-29
	4	С2-5-1	1	-6
Л10-5		Сборочные единицы		
	3	Сетка С3-8	1	3.006.1-2.87.3-29
	4	С2-5-2	1	-6
Л10-8		Сборочные единицы		
	3	Сетка С3-8	1	3.006.1-2.87.3-29
	4	С2-8-1	2	-8
	5	С2-16	1	-15

Марка лотка	Поз.	Наименование	Кол.	Обозначение документа
Л10-11		Сборочные единицы		
	3	Сетка С3-9	2	3.006.1-2.87.3-29
	4	С2-8-1	2	-8
	5	С2-16	1	-15
	6	С3-10	1	-29
Л10-15		Сборочные единицы		
	3	Сетка С3-9-1	2	3.006.1-2.87.3-29
	4	С2-8-2	2	-8
	5	С2-16	1	-15
	6	С3-10	1	-29

Инв. № подл. | Подпись и дата | Взам. инв. №

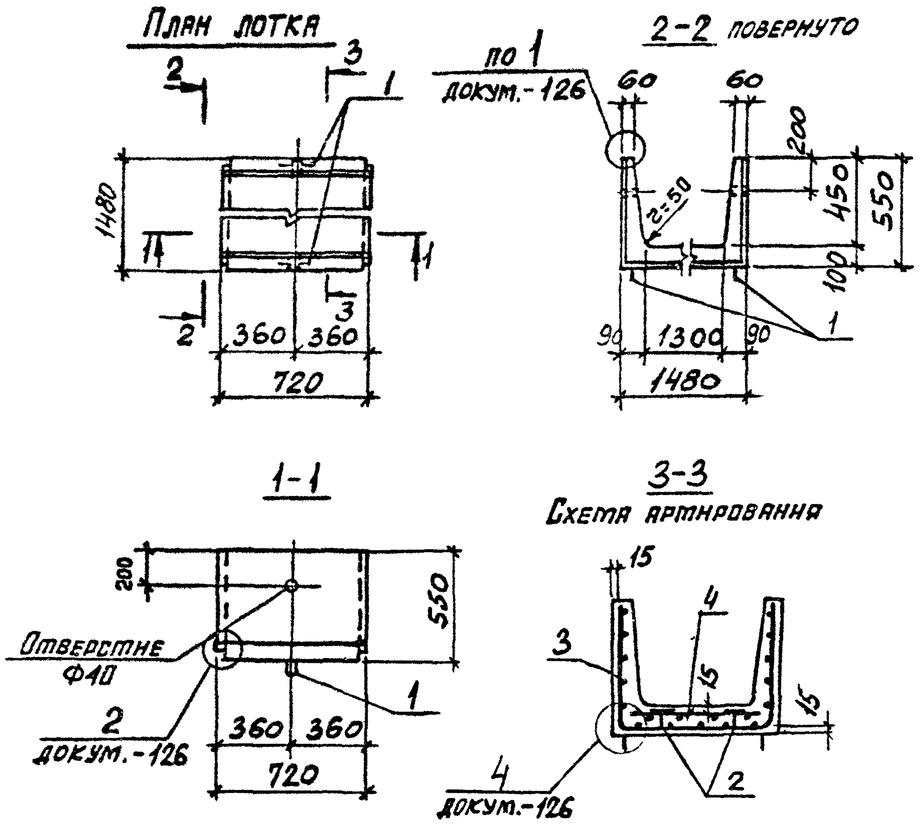

Марка лотка	Класс бетона	Объем бетона, м³	Масса, т
Л10д-3	В15	0,17	0,43
Л10д-5			
Л10д-8	В25		
Л10д-11	В30		
Л10д-15	В35		

Марка лотка	Поз.	Наименование	Кол.	Обозначение документа
Для всех марок		Документация		
		Техническое описание		3.006.1-2.87.1 ТО
		Ведомость расхода стали		3.006.1-2.87.1 РС
		Схема фиксации сеток		3.006.1-2.87.1-127
		Детали		
	1	Петля УП1-2	2	1.400-9 вып.1
	2	Фиксатор ФБ	4	3.006.1-2.87.3-129
Л10д-3		Сборочные единицы		
	3	Сетка С3-18	1	3.006.1-2.87.3-33
	4	С2-25-1	1	-19
Л10д-5		Сборочные единицы		
	3	Сетка С3-18	1	3.006.1-2.87.3-33
	4	С2-25-2	1	-19
Л10д-8		Сборочные единицы		
	3	Сетка С3-18	1	3.006.1-2.87.3-33
	4	С2-25-4	1	-19
Л10д-11		Сборочные единицы		
	3	Сетка С3-18-1	1	3.006.1-2.87.3-33
	4	С2-25-4	1	-19
Л10д-15		Сборочные единицы		
	3	Сетка С3-18-2	1	3.006.1-2.87.3-33
	4	С2-25-5	1	-19

Нач.отд.	Бродский	
Н.контр.	Уманцева	
Гл.спец.	Коротецкий	
Рук.гр.	Чумакова	
Вед.инж.	Уманцева	
Проверил	Уманцева	
Ст.техн.	Литвиненко	

3.006.1-2.87.1-20

Лоток Л10д-3 ... Л10д-15

Стадия	Лист	Листов
Р		1

Харьковский Промстройниипроект

Инв. № подл. | Подпись и дата | Взам. инв. №

22991-01 29

Формат А3

План лотка

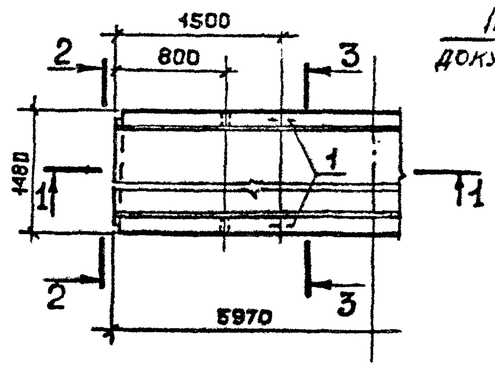

2-2 повернуто

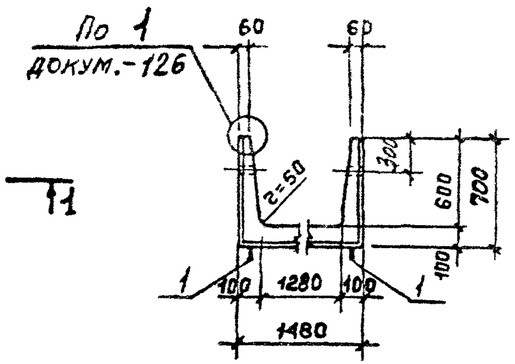

План раскладки угловых сеток длиной 2,85 м для лотков Л11-5 ... Л11-15 при стыках в продольном и поперечном направлениях

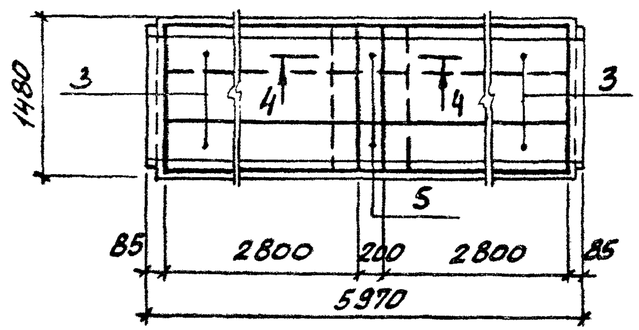

4-4 для Л11-5

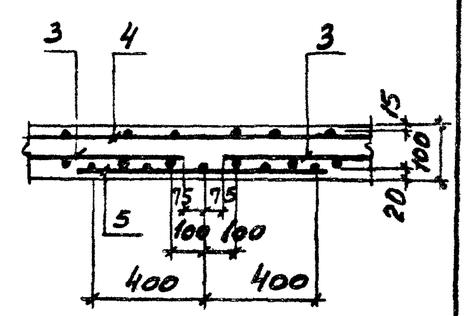

План раскладки верхних сеток длиной 2,85 м для лотков Л11-8 ... Л11-15 при стыке в продольном направлении

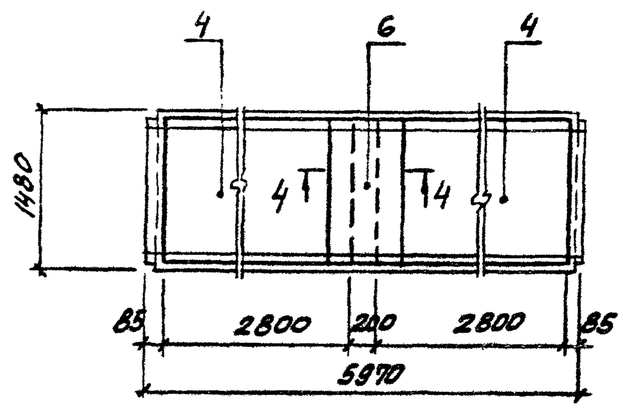

4-4 для Л11-8 ... Л11-15

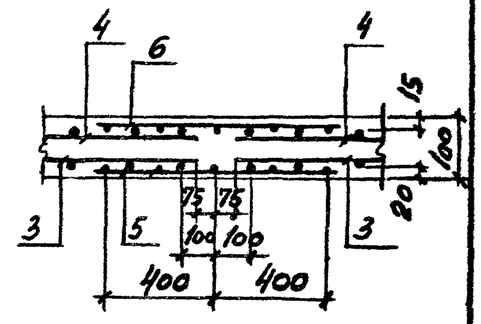

1-1

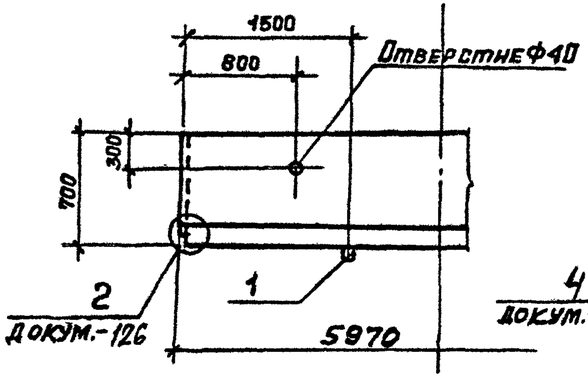

3-3

Схема армирования

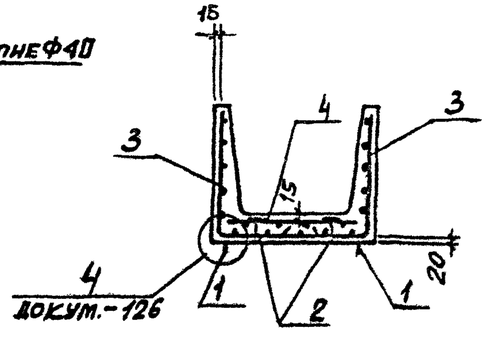

Марка лотка	Класс бетона	Объем бетона, м³	Масса, т
Л11-3	В15	1,44	3,60
Л11-5			
Л11-8	В25		
Л11-11	В30		
Л11-15	В35		

Спецификацию см. на листе 2

Нач.отд.	Бродский		3.006.1-2.87.1-21
Н.контр.	Уманцева		
Гл.спец.	Коротецкий		
Рук.гр.	Чумакова		Лоток Л11-3 ... Л11-15
Вед.инж.	Уманцева		Стадия: Р; Лист: 1; Листов: 2
Проверил	Уманцева		Харьковский Промстройниипроект
Ст.техн.	Литвиненко		

Инв.№ подл. | Подпись и дата | Взам. инв.№

Марка лотка	Поз.	Наименование	Кол.	Обозначение документа
Для всех марок		Документация		
		Техническое описание		3.006.1-2.87.1 ТО
		Ведомость расхода стали		3.006.1-2.87.1 РС
		Схема фиксации сеток		3.006.1-2.87.1-127
		Детали		
	1	Петля УП1-8	4	1.400-9 вып.1
	2	Фиксатор Ф 6	18	3.006.1-2.87.3-129
Л11-3		Сборочные единицы		
	3	Сетка С4-3	2	3.006.1-2.87.3-35
	4	С2-5-1	1	-6
Л11-5		Сборочные единицы		
	3	Сетка С4-16	4	3.006.1-2.87.3-43
	4	С2-5-2	1	-6
	5	С4-46	2	-71
Л11-8		Сборочные единицы		
	3	Сетка С4-16	4	3.006.1-2.87.3-43
	4	С2-8-1	2	-8
	5	С4-46	2	-71
	6	С2-16	1	-15

Марка лотка	Поз.	Наименование	Кол.	Обозначение документа
Л11-11		Сборочные единицы		
	3	Сетка С4-16-1	4	3.006.1-2.87.3-43
	4	С2-8-1	2	-8
	5	С4-46	2	-71
	6	С2-16	1	-15
Л11-15		Сборочные единицы		
	3	Сетка С4-16-2	4	3.006.1-2.87.3-43
	4	С2-8-2	2	-8
	5	С4-46	2	-71
	6	С2-16	1	-15

Взам. инв. № | Подпись и дата | Инв. № подл.

План лотка

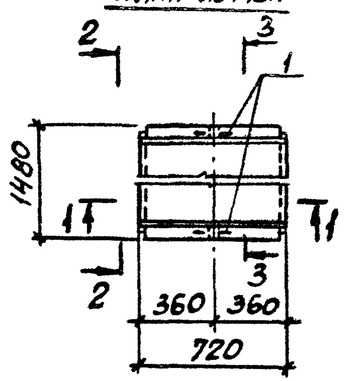

2-2 повернуто

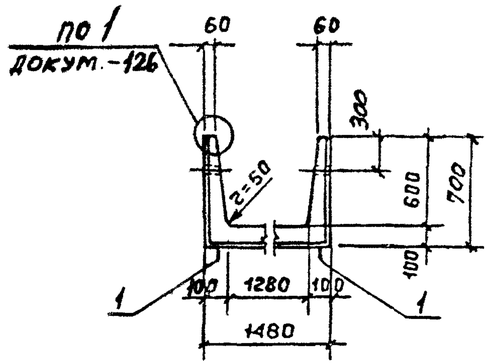

Отверстие ф40

1-1

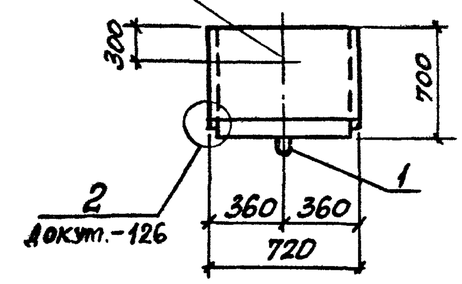

3-3

Схема армирования

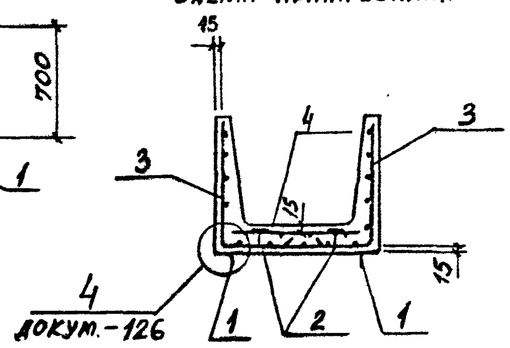

Марка лотка	Класс бетона	Объем бетона, м3	Масса, т
Л11g-3	В15	0,18	0,45
Л11g-5			
Л11g-8	В25		
Л11g-11	В30		
Л11g-15	В35		

Марка лотка	Поз.	Наименование	Кол.	Обозначение документа
Для всех марок		Документация		
		Техническое описание		3.006.1-2.87.1 ТО
		Ведомость расхода стали		3.006.1-2.87.1 РС
		Схема фиксации сеток		3.006.1-2.87.1-127
		Детали		
	1	Петля УП1-2	2	1.400-9, вып.I
	2	Фиксатор ф 6	4	3.006.1-2.87.3-129
Л11g-3		Сборочные единицы		
	3	Сетка С4-63	2	3.006.1-2.87.3-82
	4	С2-25-1	1	-19
Л11g-5		Сборочные единицы		
	3	Сетка С4-63-1	2	3.006.1-2.87.3-82
	4	С2-25-2	1	-19
Л11g-8		Сборочные единицы		
	3	Сетка С4-63-1	2	3.006.1-2.87.3-82
	4	С2-25-4	1	-19
Л11g-11		Сборочные единицы		
	3	Сетка С4-63-2	2	3.006.1-2.87.3-82
	4	С2-25-4		-19
Л11g-15		Сборочные единицы		
	3	Сетка С4-63-3	2	3.006.1-2.87.3-82
	4	С2-25-5	1	-19

Нач.отд.	Бродский	
Н.контр.	Уманцева	
Гл.спец.	Коротецкий	
Рук.гр.	Чумакова	
Вед.инж.	Уманцева	
Проверил	Уманцева	
Ст.техн.	Литвиненко	

3.006.1-2.87.1-22

Лоток Л11g-3 ... Л11g-15

Стадия	Лист	Листов
Р		1

Харьковский Промстройниипроект

Инв.№ подл. | Подпись и дата | Взам.инв.№

План лотка

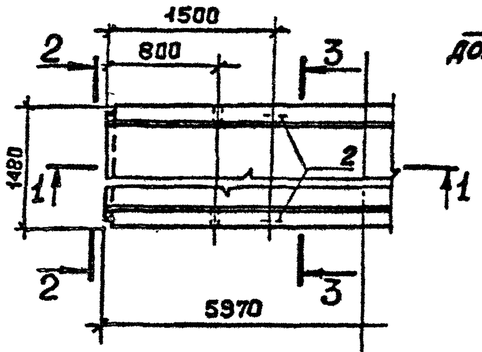

2-2 повернуто

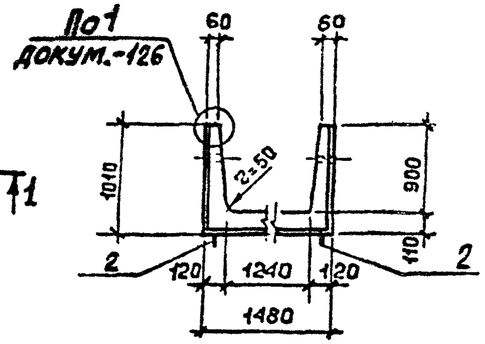

План раскладки угловых сеток длиной 2,85 м при стыках в продольном и поперечном направлениях для Л12-8, Л12-11, Л12-12, Л12-15

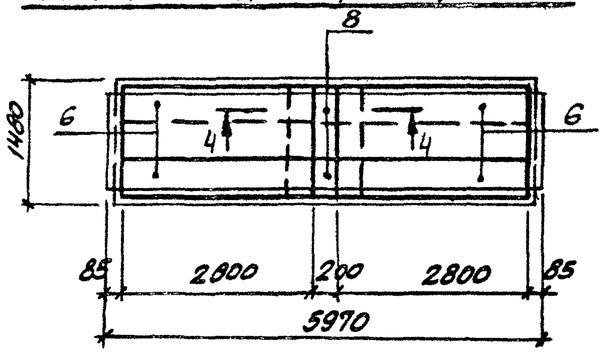

4-4

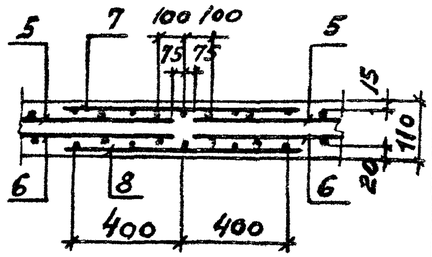

1-1

Ось симметрии

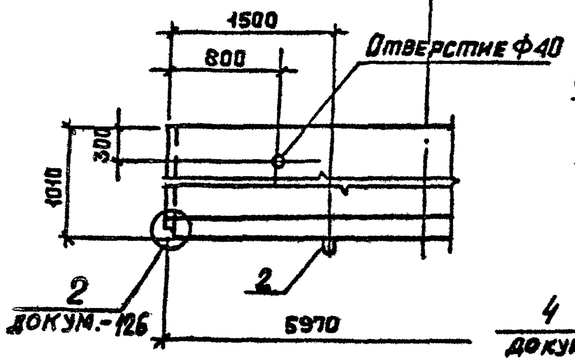

3-3

Схема армирования

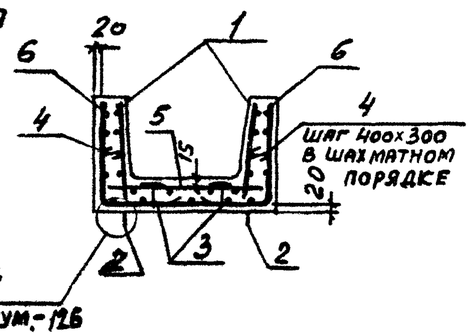

План раскладки верхних сеток длиной 2,85 м при стыке в продольном направлении для Л12-8, Л12-11, Л12-12, Л12-15

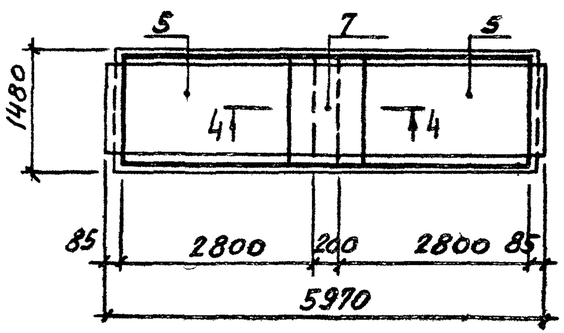

Спецификацию см. на листе 2

Марка лотка	Класс бетона	Объем бетона, м³	Масса, т
Л12-3	В15	1,92	4,80
Л12-5			
Л12-8			
Л12-11	В25		
Л12-12			
Л12-15	В35		

Нач. отд.	Бродский		3.006.1-2.87.1-23
Н. контр.	Утанцева		
Гл. спец.	Коротецкий		Лоток Л12-3 ... Л12-15
Рук. гр.	Чумакова		Стадия Р · Лист 1 · Листов 2
Вед. инж.	Утанцева		Харьковский Промстройниипроект
Проверил	Утанцева		
Ст. техн.	Литвиненко		

Инв. № подл. | Подпись и дата | Взам. инв. №

22991-01 33

Формат А3

Марка лотка	Поз.	Наименование	Кол.	Обозначение документа
Для всех марок		Документация		
		Техническое описание		3.006.1-2.87.1 ТО
		Ведомость расхода стали		3.006.1-2.87.1 РС
		Схема фиксации сеток		3.006.1-2.87.1-127
		Сборочные единицы		
	1	Сетка С1-1	2	3.006.1-2.87.3-1
		Детали		
	2	Петля УП1-10	4	1.400-9 вып.1
	3	Фиксатор Ф 6	18	3.006.1-2.87.3-129
	4	Стержень арматурный Ст1	48	-129
Л12-3		Сборочные единицы		
	5	Сетка С2-5-1	1	3.006.1-2.87.3-6
	6	С4-4	2	-35
Л12-5		Сборочные единицы		
	5	Сетка С2-5-2	1	3.006.1-2.87.3-6
	6	С4-4	2	-35
Л12-8		Сборочные единицы		
	5	Сетка С2-8	2	3.006.1-2.87.3-8
	6	С4-17	4	-44
	7	С2-16	1	-15
	8	С4-47	2	-71

Марка лотка	Поз.	Наименование	Кол.	Обозначение документа
Л12-11		Сборочные единицы		
	5	Сетка С2-8	2	3.006.1-2.87.3-8
	6	С4-17	4	-44
	7	С2-16	1	-15
	8	С4-47	2	-71
Л12-12		Сборочные единицы		
	5	Сетка С2-8-1	2	3.006.1-2.87.3-8
	6	С4-17-1	4	-44
	7	С2-16	1	-15
	8	С4-47	2	-71
Л12-15		Сборочные единицы		
	5	Сетка С 2-8-1	2	3.006.1-2.87.3-8
	6	С4-17-1	4	-44
	7	С2-16	1	-15
	8	С4-47	2	-71

Взам. инв. № | Подпись и дата | Инв. № подл.

План лотка

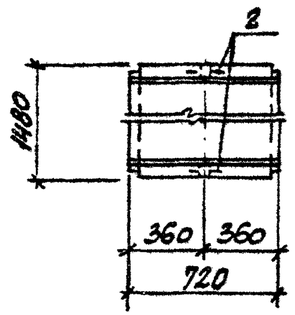

2-2 повернуто

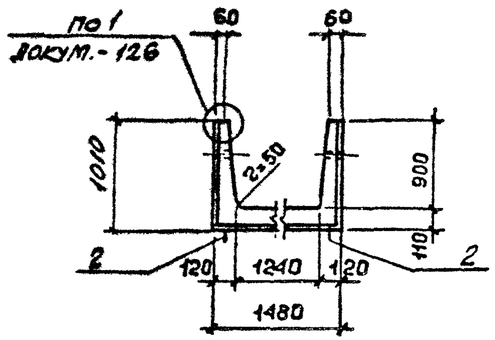

1-1

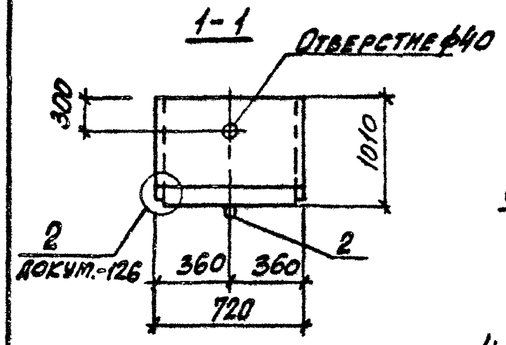

3-3

Схема армирования

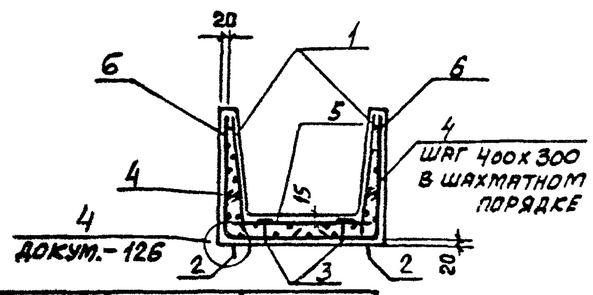

Марка лотка	Класс бетона	Объем бетона, м³	Масса, т
Л12д-3	В15	0,24	0,60
Л12д-5			
Л12д-8			
Л12д-11	В25		
Л12д-12			
Л12д-15	В35		

Марка лотка	Поз.	Наименование	Кол.	Обозначение документа
Для всех марок		Документация		
		Техническое описание		3.006.1-2.87.1 ТО
		Ведомость расхода стали		3.006.1-2.87.1 РС
		Схема фиксации сеток		3.006.1-2.87.1-127

Марка лотка	Поз.	Наименование	Кол.	Обозначение документа
Для всех марок (продолжение)		Сборочные единицы		
	1	Сетка С1-10	2	3.006.1-2.87.3-3
		Детали		
	2	Петля УП1-2	2	1.400-9 Вып.1
	3	Фиксатор Ф 6	4	3.006.1-2.87.3-129
	4	Стержень арматурный Ст1	6	-129
Л12д-3		Сборочные единицы		
	5	Сетка С2-25-1	1	3.006.1-2.87.3-19
	6	С4-64	2	-83
Л12д-5		Сборочные единицы		
	5	Сетка С2-25-2	1	3.006.1-2.87.3-19
	6	С4-64	2	-83
Л12д-8		Сборочные единицы		
	5	Сетка С2-25-3	1	3.006.1-2.87.3-19
	6	С4-64-1	2	-83
Л12д-11		Сборочные единицы		
	5	Сетка С2-25-3	1	3.006.1-2.87.3-19
	6	С4-64-1	2	-83
Л12д-12		Сборочные единицы		
	5	Сетка С2-25-4	1	3.006.1-2.87.3-19
	6	С4-64-2	2	-83
Л12д-15		Сборочные единицы		
	5	Сетка С2-25-4	1	3.006.1-2.87.3-19
	6	С4-64-2	2	-83

Инв. № подл. | Подпись и дата | Взам. инв. №

Нач. отд.	Бродский		3.006.1-2.87.1-24
Н. контр.	Уманцева		
Гл. спец.	Коротецкий		
Рук. гр.	Чупахова		Лоток Л12д-3 ... Л12д-15
Вед. инж.	Уманцева		Стадия: Р; Лист: ; Листов: 1
Проверил	Уманцева		Харьковский Промстройниипроект
Ст. техн.	Литвиненко		

Формат А3

План лотка

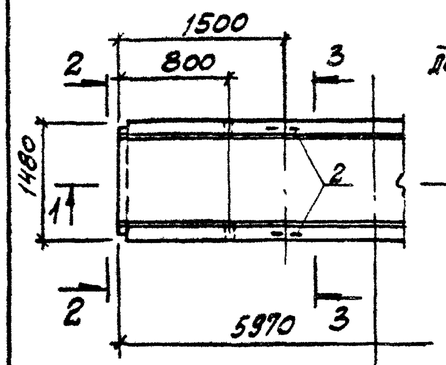

2-2 повернуто

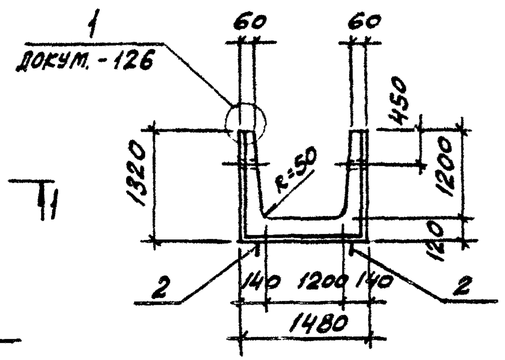

Ось симметрии

1-1

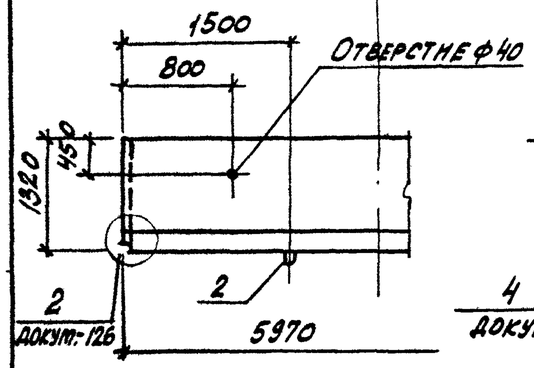

3-3

Схема армирования

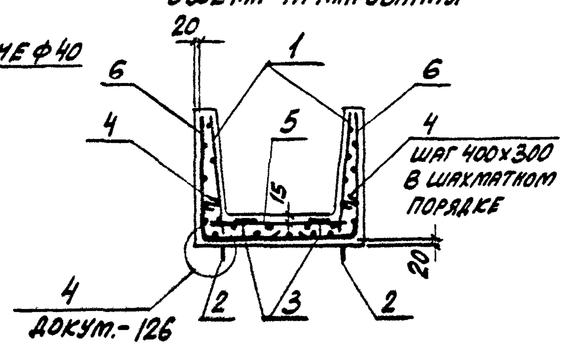

План раскладки угловых сеток длиной 2,85 м при стыках в продольном и поперечном направлении для Л13-8...Л13-15

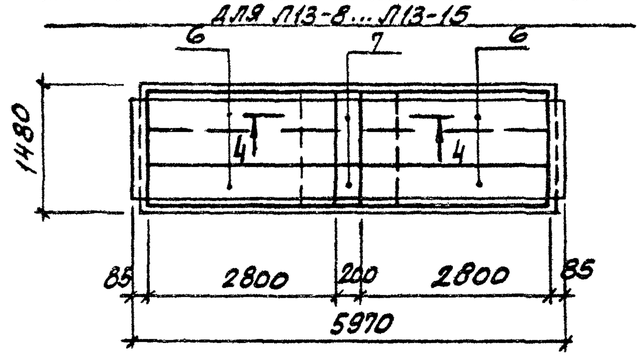

4-4

для Л13-8, Л13-11

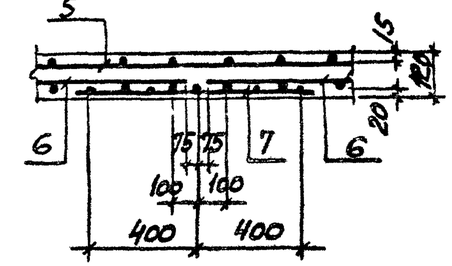

План раскладки верхних сеток длиной 2,85 м при стыке в продольном направлении для Л13-15

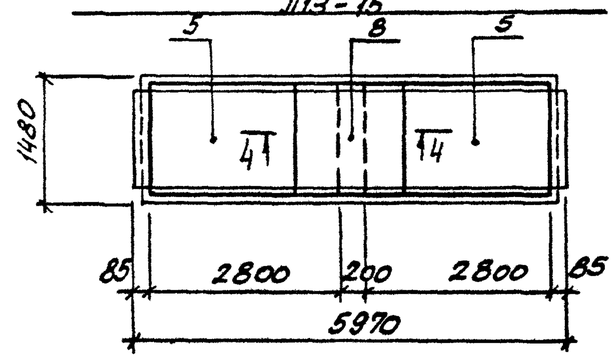

4-4

для Л13-15

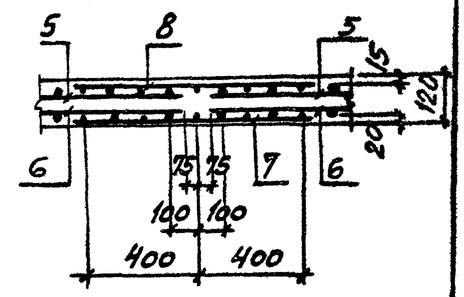

Спецификацию см. на листе 2.

Марка лотка	Класс бетона	Объем бетона, м3	Масса, т
Л13-3	В15	2,52	6,30
Л13-5			
Л13-8			
Л13-11	В25		
Л13-15			

Нач. отд.	Бродский		3.006.1-2.87.1-25
Н. контр.	Уманцева		
Гл. спец.	Коротецкий		
Рук. гр.	Чумакова		Лоток Л13-3 ... Л13-15
Вед. инж.	Уманцева		Стадия: Р; Лист: 1; Листов: 2
Проверил	Уманцева		Харьковский Промстройниипроект
Ст. техн.	Литвиненко		

Инв. № подл. | Подпись и дата | Взам. инв. №

Формат А3

Марка лотка	Поз.	Наименование	Кол.	Обозначение документа
Для всех марок		Документация		
		Техническое описание		3.006.1-2.87.1 ТО
		Ведомость расхода стали		3.006.1-2.87.1 РС
		Схема фиксации сеток		3.006.1-2.87.1-127
		Сборочные единицы		
	1	Сетка С1-2	2	3.006.1-2.87.3-1
		Детали		
	2	Петля УП1-12	4	1.400-9 вып.1
	3	Фиксатор Ф 1	18	3.006.1-2.87.3-129
	4	Стержень арматурный Ø1	60	-129
Л13-3		Сборочные единицы		
	5	Сетка С2-5	1	3.006.1-2.87.3-6
	6	С4-5	2	-36
Л13-5		Сборочные единицы		
	5	Сетка С2-5-1	1	3.006.1-2.87.3-6
	6	С4-5-1	2	-36
Л13-8		Сборочные единицы		
	5	Сетка С2-5-2	1	3.006.1-2.87.3-6
	6	С4-18	4	-45
	7	С4-48	2	-72

Марка лотка	Поз.	Наименование	Кол.	Обозначение документа
Л13-11		Сборочные единицы		
	5	Сетка С2-5-2	1	3.006.1-2.87.3-6
	6	С4-18	4	-45
	7	С4-48	2	-72
Л13-15		Сборочные единицы		
	5	Сетка С2-8	2	3.006.1-2.87.3-8
	6	С4-18	4	-45
	7	С4-48	2	-72
	8	С2-16	1	-15

Инв. № подл. | Подпись и дата | Взам. инв. №

План лотка

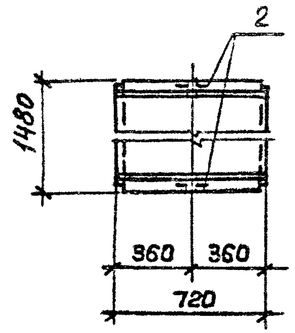

2-2 повернуто

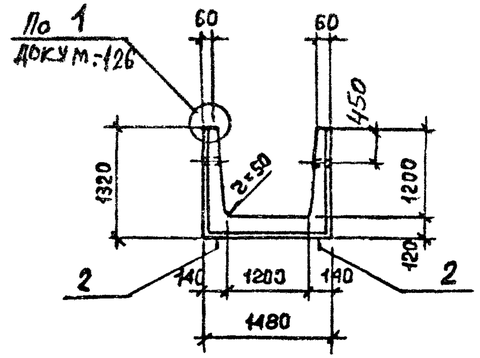

1-1

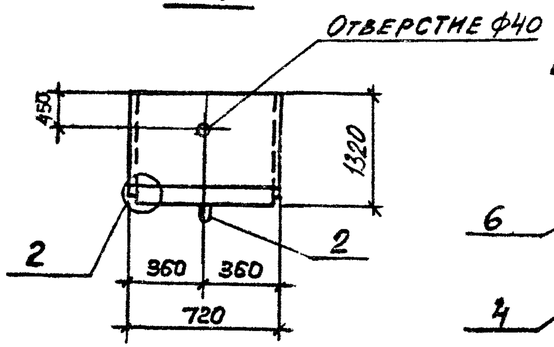

3-3

Схема армирования

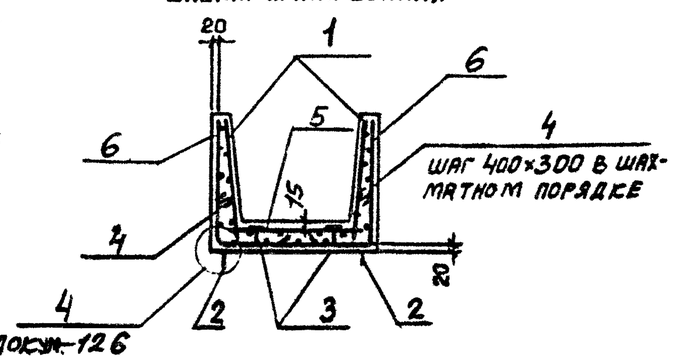

Марка лотка	Класс бетона	Объем бетона, м3	Масса, т
Л13д-3	В15	0,32	0,80
Л13д-5			
Л13д-8			
Л13д-11	В25		
Л13д-15			

Марка лотка	Поз.	Наименование	Кол	Обозначение документа
Для всех марок		Документация		
		Техническое описание		3.006.1-2.87.1 ТО
		Ведомость расхода стали		3.006.1-2.87.1 РС
		Схема фиксации сеток		3.006.1-2.87.1-127
		Сборочные единицы		
	1	Сетка С1-11	2	3.006.1-2.87.3-3
	2	Петля УП1-4	2	1.400-9 вып.1
	3	Фиксатор Ф1	4	3.006.1-2.87.3-129
	4	Стержень арматурный Ст1	8	-129
Л13д-3		Сборочные единицы		
	5	Сетка С2-25	1	3.006.1-2.87.3-19
	6	С4-65	2	-84
Л13д-5		Сборочные единицы		
	5	Сетка С2-25-1	1	3.006.1-2.87.3-19
	6	С4-65-1	2	-84
Л13д-8		Сборочные единицы		
	5	Сетка С2-25-2	1	3.006.1-2.87.3-19
	6	С4-65-2	2	-84
Л13д-11		Сборочные единицы		
	5	Сетка С2-25-2	1	3.006.1-2.87.3-19
	6	С4-65-2	2	-84
Л13д-15		Сборочные единицы		
	5	Сетка С2-25-3	1	3.006.1-2.87.3-19
	6	С4-65-2	2	-84

Нач.отд.	Бродский	
Н.контр.	Уманцева	
Гл.спец.	Коротецкий	
Рук.гр.	Чумакова	
Вед.инж.	Уманцева	
Проверил	Уманцева	
Ст.техн.	Литвиненко	

3.006.1-2.87.1-26

Лоток Л13д-3... Л13д-15

Стадия	Лист	Листов
Р		1

Харьковский Промстройниипроект

Инв.№ подл. | Подпись и дата | Взам. инв.№

Формат А3

План лотка

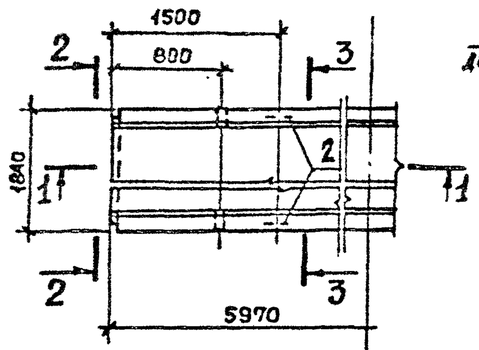

2-2 повернуто

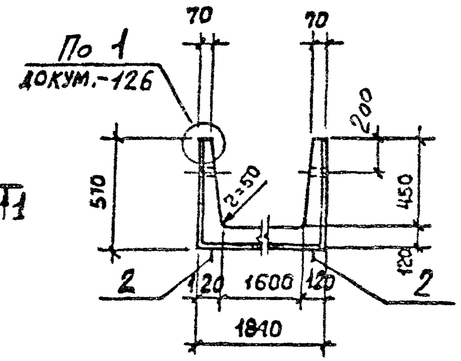

1-1

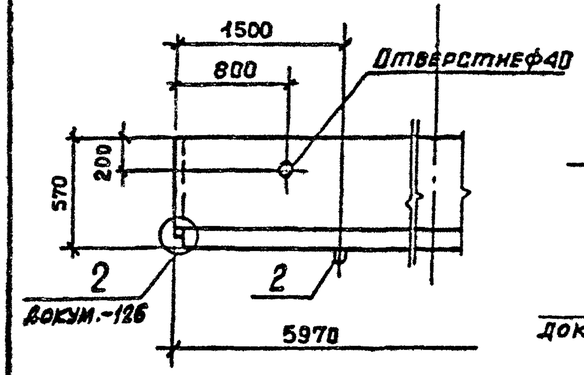

3-3

Схема армирования

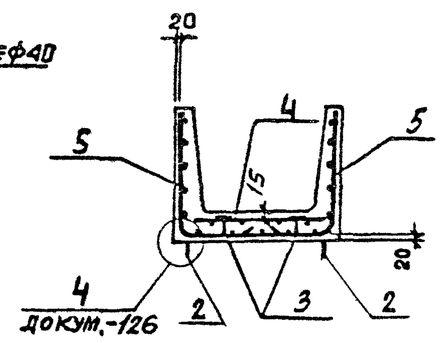

План раскладки верхних сеток длиной 2,85 м при стыке в продольном направлении для Л14-3... Л14-15

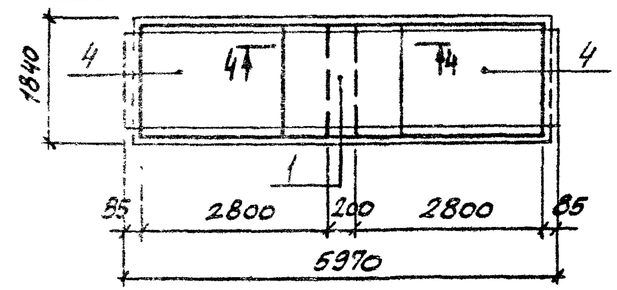

4-4

для Л14-3... Л14-11

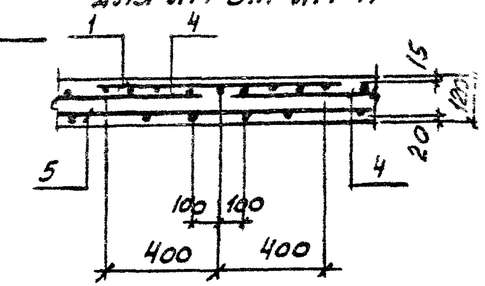

План раскладки угловых сеток длиной 2,85 м при стыках в продольном и поперечном направлениях для Л14-12, Л14-15

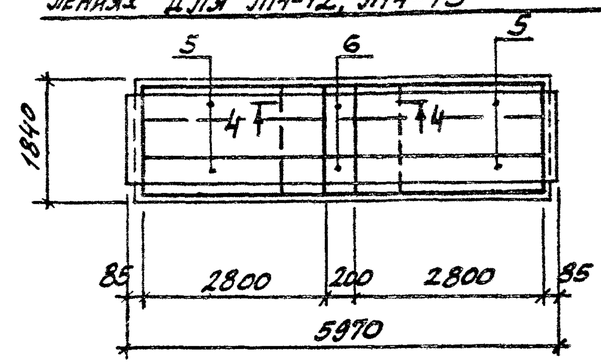

4-4

для Л14-12, Л14-15

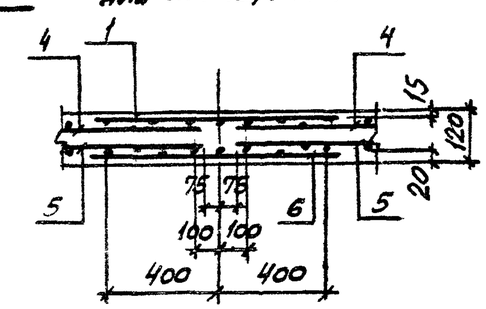

Спецификацию см. на листе 2

Марка лотка	Класс бетона	Объем бетона, м3	Масса, т
Л14-3	В15	1,86	4,65
Л14-5			
Л14-8	В25		
Л14-11	В30		
Л14-12			
Л14-15	В35		

Нач. отд.	Бродский	
Н. контр.	Уманцева	
Гл. спец.	Коротецкий	
Рук. гр.	Чумакова	
Вед. инж.	Уманцева	
Проверил	Уманцева	
Ст. техн.	Литвиненко	

3.006.1-2.87.1-27

Лоток Л14-3 ... Л14-15

Стадия	Лист	Листов
Р	1	2

Харьковский Промстройниипроект

Инв. № подл. | Подпись и дата | Взам. инв. №

22991-01 39

Формат А3

Марка лотка	Поз.	Наименование	Кол.	Обозначение документа
Для всех марок		Документация		
		Техническое описание		3.006.1-2.87.1 ТО
		Ведомость расхода стали		3.006.1-2.87.1 РС
		Схема фиксации сеток		3.006.1-2.87.1-127
		Сборочные единицы		
	1	Сетка С2-17	1	3.006.1-2.87.3-15
		Детали		
	2	Петля УП1-10	4	1.400-9 вып.1
	3	Фиксатор Ф 1	18	3.006.1-2.87.3-129
Л14-3		Сборочные единицы		
	4	Сетка С2-9	2	3.006.1-2.87.3-9
	5	С4-6	2	-37
Л14-5		Сборочные единицы		
	4	Сетка С2-9	2	3.006.1-2.87.3-9
	5	С4-6-1	2	-37
Л14-8		Сборочные единицы		
	4	Сетка С2-9-1	2	3.006.1-2.87.3-9
	5	С4-6-1	2	-37

Марка лотка	Поз.	Наименование	Кол.	Обозначение документа
Л14-11		Сборочные единицы		
	4	Сетка С2-9-2	2	3.006.1-2.87.3-9
	5	С4-6-1	2	-37
Л14-12		Сборочные единицы		
	4	Сетка С2-9-4	2	3.006.1-2.87.3-9
	5	С4-19	4	-45
	6	С4-49	2	-72
Л14-15		Сборочные единицы		
	4	Сетка С2-9-4	2	3.006.1-2.87.3-9
	5	С4-19	2	-45
	6	С4-49	2	-72

Инв. № подл. | Подпись и дата | Взам. инв. №

План лотка

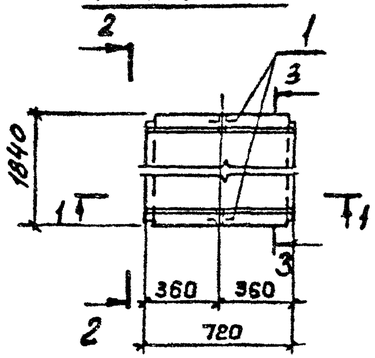

2-2 повернуто

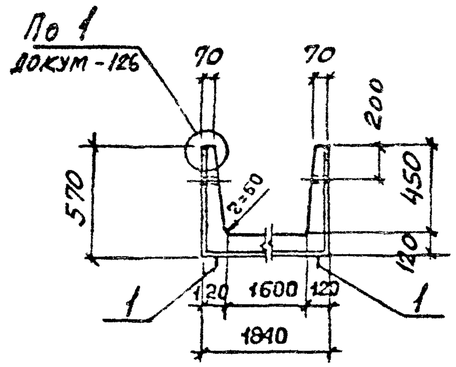

1-1

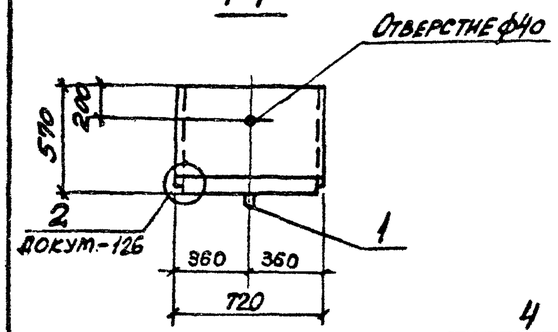

3-3
Схема армирования

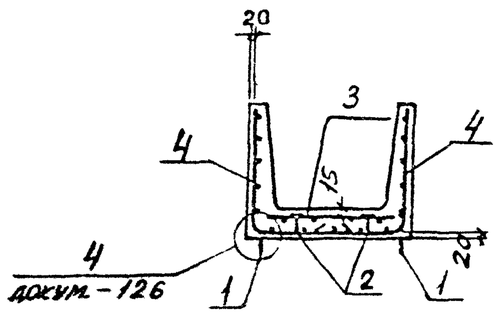

Марка лотка	Класс бетона	Объем бетона, м3	Масса, т
Л14д-3	В15	0,23	0,58
Л14д-5			
Л14д-8	В25		
Л14д-11	В30		
Л14д-12			
Л14д-15	В35		

Марка лотка	Поз.	Наименование	Кол	Обозначение документа
Для всех марок		Документация		
		Техническое описание		3.006.1-2.87.1 ТО
		Ведомость расхода стали		3.006.1-2.87.1 РС
		Схема фиксации сеток		3.006.1-2.87.1-127
		Детали		
	1	Петля УП1-2	2	1.400-9 вып.1
	2	Фиксатор ФП 1	4	3.006.1-2.87.3-129
Л14д-3		Сборочные единицы		
	3	Сетка С2-26-2	1	3.006.1-2.87.3-20
	4	С4-66	2	-85
Л14д-5		Сборочные единицы		
	3	Сетка С2-26-2	1	3.006.1-2.87.3-20
	4	С4-66-1	2	-85
Л14д-8		Сборочные единицы		
	3	Сетка С2-26-3	1	3.006.1-2.87.3-20
	4	С4-66-1	2	-85
Л14д-11		Сборочные единицы		
	3	Сетка С2-26-4	1	3.006.1-2.87.3-20
	4	С4-66-1	2	-85
Л14д-12		Сборочные единицы		
	3	Сетка С2-26-6	1	3.006.1-2.87.3-20
	4	С4-66-2	2	-85
Л14д-15		Сборочные единицы		
	3	Сетка С2-26-6	1	3.006.1-2.87.3-20
	4	С4-66-2	2	-85

Нач. отд.	Бродский	
Н. контр.	Уманцева	
Гл. спец.	Коротецкий	
Рук. гр.	Чумакова	
Вед. инж.	Уманцева	
Проверил	Уманцева	
Ст. техн.	Литвиненко	

3.006.1-2.87.1-28

Лоток Л14д-3 ... Л14д-15

Стадия	Лист	Листов
Р		1

Харьковский Промстройниипроект

Инв. № подл. | Подпись и дата | Взам. инв. №

22991-01 41

Формат А3

План лотка

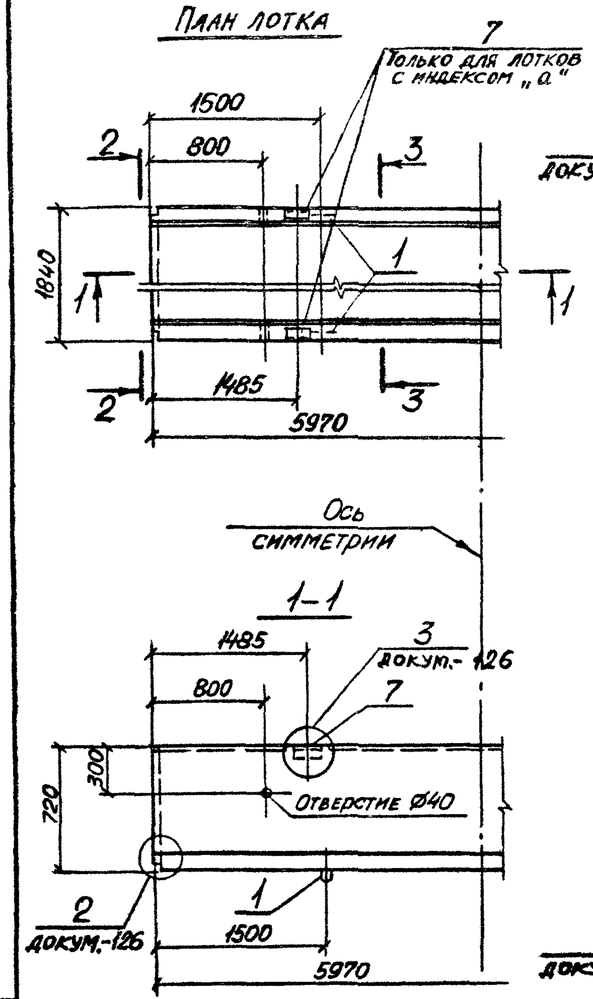

2–2 повернуто

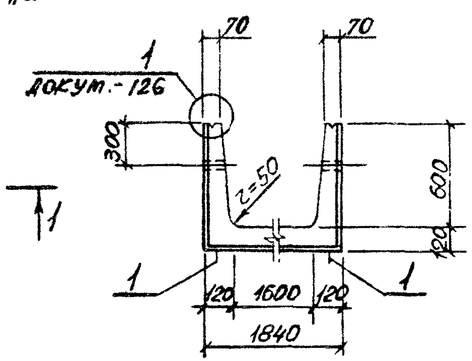

План раскладки верхних сеток длиной 2,85м при стыке в продольном направлении для лотков Л15-3...Л15-15, Л15-3а...Л15-15а

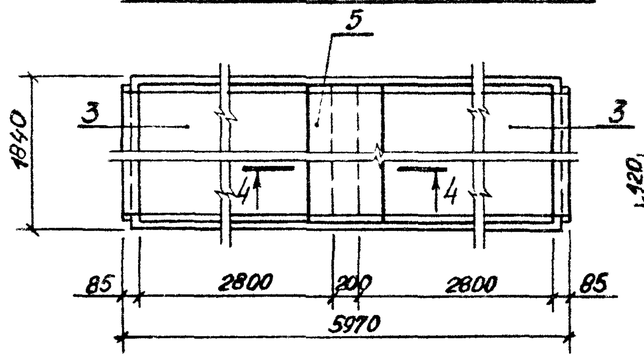

4–4 для Л15-3; Л15-3а

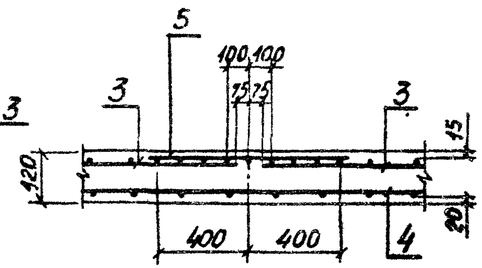

1–1

3–3

Схема армирования

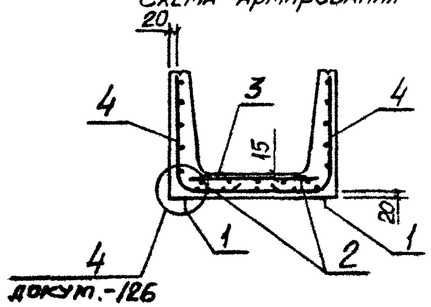

План раскладки угловых сеток длиной 2,85м при стыках в продольном и поперечном направлениях для лотков Л15-5...Л15-15, Л15-5а...Л15-15а

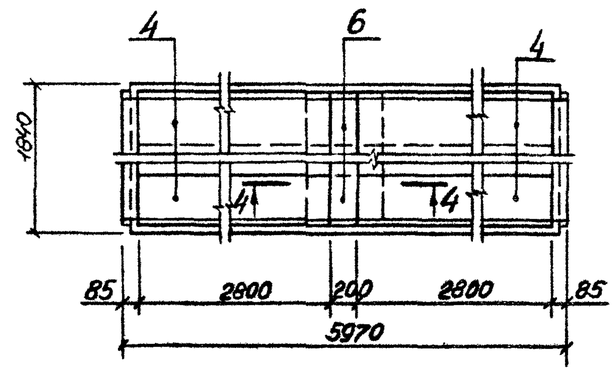

4–4 для Л15-5...Л15-15; Л15-5а...Л15-15а

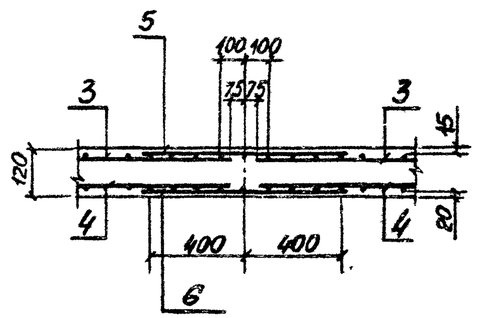

Марка лотка	Класс бетона	Объем бетона, $м^3$	Масса, т
Л15-3; Л15-3а	В15	1,98	4,95
Л15-5; Л15-5а			
Л15-8; Л15-8а	В25		
Л15-11; Л15-11а	В30		
Л15-12; Л15-12а			
Л15-15; Л15-15а	В35		

Спецификацию см. на листе 2.

Нач. отд.	Бродский		3.006.1-2.87.1-29
Н. контр.	Уманцева		
Гл. конст.	Коротецкий		
Рук. гр.	Чумакова		Лоток Л15-3...Л15-15; Л15-3а...Л15-15а
Вед. инж.	Уманцева		Стадия: Р; Лист: 1; Листов: 3
Проверил	Уманцева		Харьковский Промстройниипроект
Инженер	Камышова		

Взам. инв. № | Подпись и дата | Инв. № подл.

Формат А3

Марка лотка	Поз.	Наименование	Кол.	Обозначение документа
Для всех марок		Документация		
		Техническое описание		3.006.1-2.87.1 ТО
		Ведомость расхода стали		3.006.1-2.87.1 РС
		Схема фиксации сеток		3.006.1-2.87.1-127
		Детали		
	1	Петля УП1-10	4	1.400-9, вып.1
	2	Фиксатор Ф 1	18	3.006.1-2.87.3-129
Л15-3		Сборочные единицы		
	3	Сетка С2-9	2	3.006.1-2.87.3-9
	4	С4-7	2	-38
	5	С2-17	1	-15
Л15-5		Сборочные единицы		
	3	Сетка С2-9	2	3.006.1-2.87.3-9
	4	С4-20	4	-46
	5	С2-17	1	-15
	6	С4-50	2	-73
Л15-8		Сборочные единицы		
	3	Сетка С2-9-1	2	3.006.1-2.87.3-9
	4	С4-20	4	-46
	5	С2-17	1	-15
	6	С4-50	2	-73

Марка лотка	Поз.	Наименование	Кол.	Обозначение документа
Л15-11		Сборочные единицы		
	3	Сетка С2-9-2	2	3.006.1-2.87.3-9
	4	С4-20-1	4	-46
	5	С2-17	1	-15
	6	С4-50	2	-73
Л15-12		Сборочные единицы		
	3	Сетка С2-9-3	2	3.006.1-2.87.3-9
	4	С4-20-2	4	-46
	5	С2-17-1	1	-15
	6	С4-50	2	-73
Л15-15		Сборочные единицы		
	3	Сетка С2-9-3	2	3.006.1-2.87.3-9
	4	С4-20-2	4	-46
	5	С2-17-1	1	-15
	6	С4-50	2	-73
Л15-3а		Сборочные единицы		
	3	Сетка С2-9	2	3.006.1-2.87.3-9
	4	С4-7	2	-38
	5	С2-17	1	-15
	7	Изделие закладное М 1	4	-118

Инв. № подл. | Подпись и дата | Взам. инв. №

Марка лотка	Поз.	Наименование	Кол.	Обозначение документа
Л15-5а		Сборочные единицы		
	3	Сетка С2-9	2	3.006.1-2.87.3-9
	4	С4-20	4	-46
	5	С2-17	1	-15
	6	С4-50	2	-73
	7	Изделие закладное М1	4	-118
Л15-8а		Сборочные единицы		
	3	Сетка С2-9-1	2	3.006.1-2.87.3-9
	4	С4-20	4	-46
	5	С2-17	1	-15
	6	С4-50	2	-73
	7	Изделие закладное М1	4	-118
Л15-11а		Сборочные единицы		
	3	Сетка С2-9-2	2	3.006.1-2.87.3-9
	4	С4-20-1	4	-46
	5	С2-17	1	-15
	6	С4-50	2	-73
	7	Изделие закладное М1	4	-118

Марка лотка	Поз.	Наименование	Кол.	Обозначение документа
Л15-12а		Сборочные единицы		
	3	Сетка С2-9-3	2	3.006.1-2.87.3-9
	4	С4-20-2	4	-46
	5	С2-17-1	1	-15
	6	С4-50	2	-73
	7	Изделие закладное М1	4	-118
Л15-15а		Сборочные единицы		
	3	Сетка С2-9-3	2	3.006.1-2.87.3-9
	4	С4-20-2	4	-46
	5	С2-17-1	1	-15
	6	С4-50	2	-73
	7	Изделие закладное М1	4	-118

Инв. № подл. | Подпись и дата | Взам. инв. №

План лотка

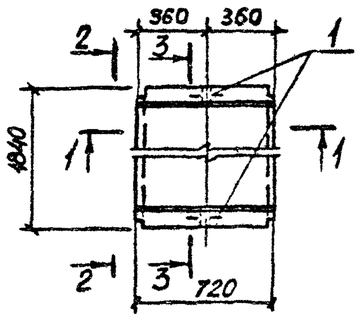

2-2 повернуто

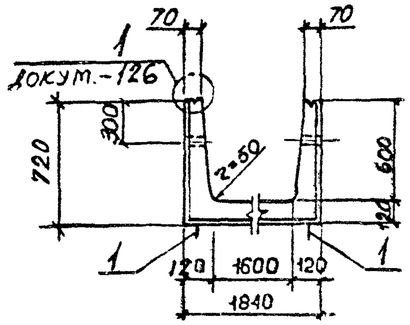

1-1

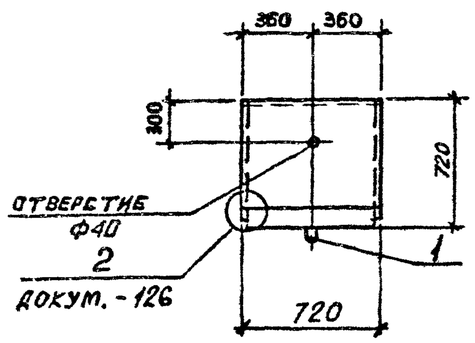

3-3
Схема армирования

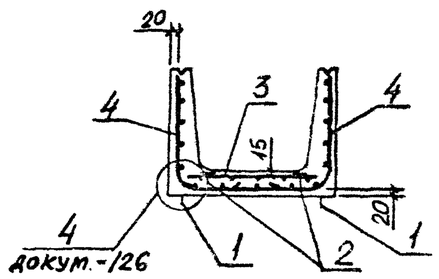

Марка лотка	Класс бетона	Объем бетона, $м^3$	Масса, т
Л15д-3	В15	0,25	0,63
Л15д-5			
Л15д-8	В25		
Л15д-11	В30		
Л15д-12			
Л15д-15	В35		

Марка лотка		Наименование	Кол.	Обозначение документа
Для всех марок		Документация		
		Техническое описание		3.006.1-2.87.1 ТО
		Ведомость расхода стали		3.006.1-2.87.1 РС
		Схема фиксации сеток		3.006.1-2.87.1-127
		Детали		
	1	Петля УП1-4	2	1.400-9, вып.1
	2	Фиксатор Ф 1	4	3.006.1-2.87.3-129
Л15д-3		Сборочные единицы		
	3	Сетка С2-26-2	1	3.006.1-2.87.3-20
	4	С4-67	2	-86
Л15д-5		Сборочные единицы		
	3	Сетка С2-26-2	1	3.006.1-2.87.3-20
	4	С4-67-1	2	-86
Л15д-8		Сборочные единицы		
	3	Сетка С2-26-3	1	3.006.1-2.87.3-20
	4	С2-67-1	2	-86
Л15д-11		Сборочные единицы		
	3	Сетка С2-26-4	1	3.006.1-2.87.3-20
	4	С4-67-2	2	-86
Л15д-12		Сборочные единицы		
	3	Сетка С2-26-5	1	3.006.1-2.87.3-20
	4	С4-67-3	2	-86
Л15д-15		Сборочные единицы		
	3	Сетка С2-26-5	1	3.006.1-2.87.3-20
	4	С4-67-3	2	-86

Нач. отд.	Бродский	
Н. контр.	Уманцева	
Гл. конст.	Коротецкий	
Рук. гр.	Чумакова	
Вед. инж.	Уманцева	
Проверил	Уманцева	
Инженер	Камышова	

3.006.1-2.87.1-30

Лоток Л15д-3,.Л15д-15

Стадия	Лист	Листов
Р		1

Харьковский Промстройниипроект

Инв. № подл. | Подпись и дата | Взам. инв. №

Формат А3

План лотка

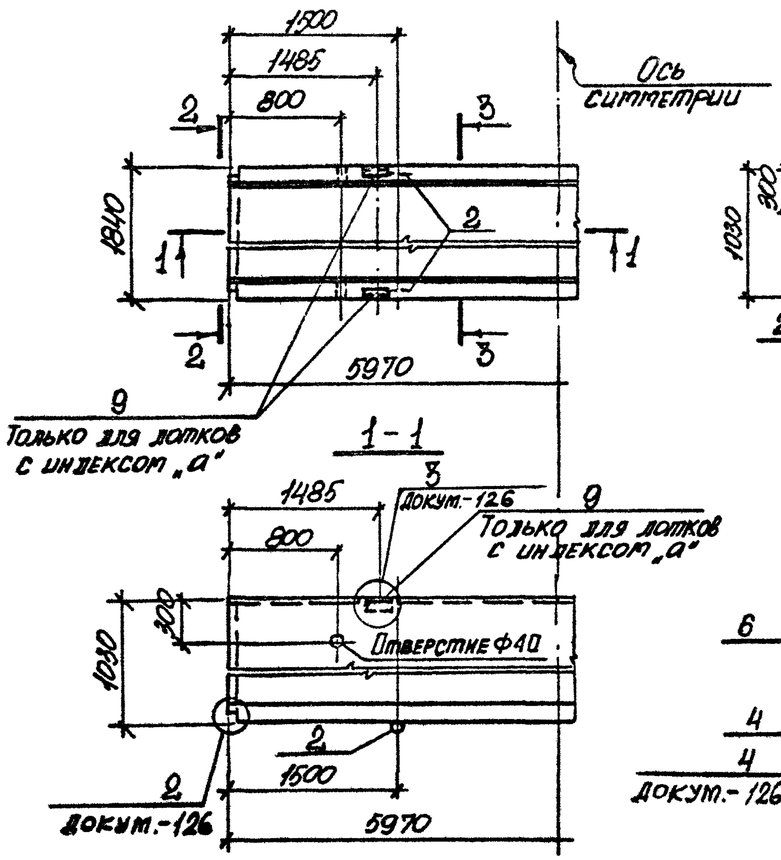

2-2 повернуто

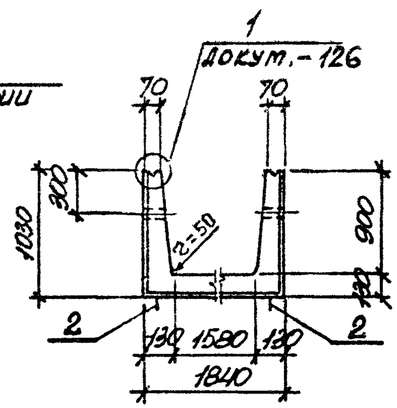

3-3

Схема армирования

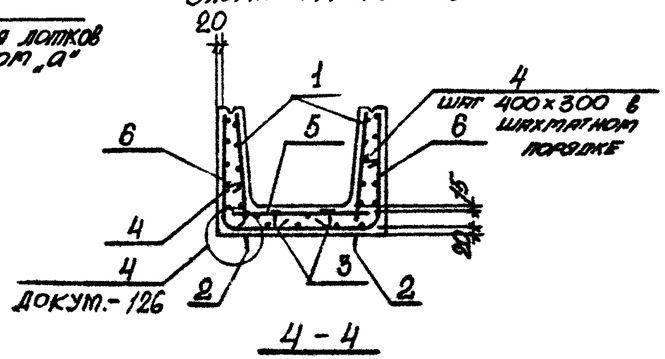

4-4

План раскладки угловых сеток длиной 2,85м для лотков Л16-5... Л16-15; Л16-5а... Л16-15а при стыках в продольном и поперечном направлениях.

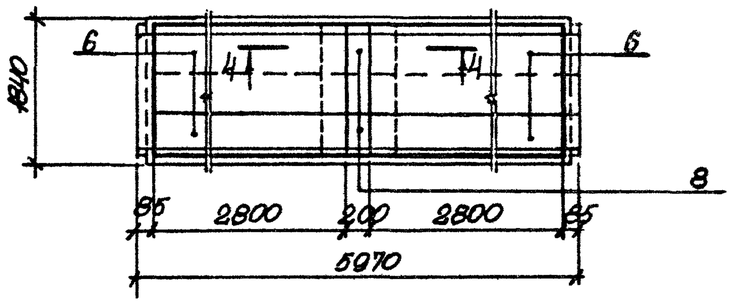

Марка лотка	Класс бетона	Объем бетона, м³	Масса, т
Л16-3; Л16-3а	В15	2,52	6,30
Л16-5; Л16-5а			
Л16-8; Л16-8а			
Л16-11; Л16-11а	В25		
Л16-12; Л16-12а			
Л16-15; Л16-15а	В35		

Спецификацию см. на листе 2,3.

План раскладки верхних сеток длиной 2,85м для лотков Л16-5... Л16-15; Л16-5а... Л16-15а при стыке в продольном направлении

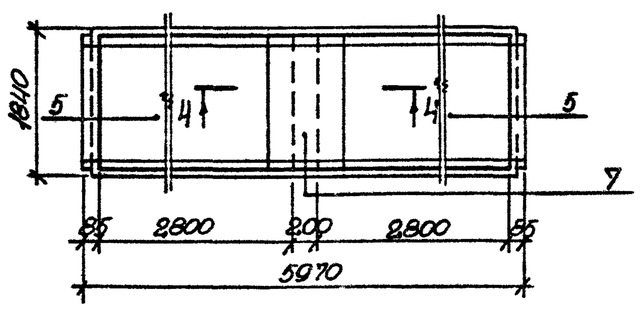

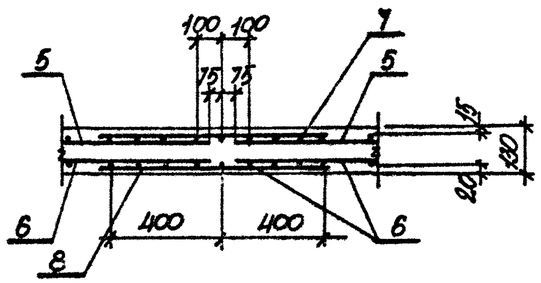

Нач. отд.	Бродский		3.006.1-2.87.1-31
Н. контр.	Уманцева		
Гл. констр.	Коротецкий		
Рук. гр.	Чупакова		Лоток Л16-3... Л16-15, Л16-3а... Л16-15а.
Вед. инж.	Уманцева		Стадия: Р; Лист: 1; Листов: 3
Проверил	Уманцева		Харьковский Промстройниипроект
Инженер	Ковуб		

Инв. № подл. | Подпись и дата | Взам. инв. №

Марка лотка	Поз.	Наименование	Кол.	Обозначение документа
Для всех марок		Документация		
		Техническое описание		3.006.1-2.87.1 ТО
		Ведомость расхода стали		3.006.1-2.87.1 РС
		Схема фиксации сеток		3.006.1-2.87.1-127
		Сборочные единицы		
	1	Сетка С1-1	2	3.006.1-2.87.3-1
		Детали		
	2	Петля УП1-12	4	1.400-9, вып.1
	3	Фиксатор Ф1	18	3.006.1-2.87.3-129
	4	Стержень арматурный С-I	48	-129
Л16-3		Сборочные единицы		
	5	Сетка С2-6	1	3.006.1-2.87.3-7
	6	С4-8	2	-39
Л16-5		Сборочные единицы		
	5	Сетка С2-9	2	3.006.1-2.87.3-9
	6	С4-21	4	-47
	7	С2-17	1	-15
	8	С4-51	2	-73

Марка лотка	Поз.	Наименование	Кол.	Обозначение документа
Л16-8		Сборочные единицы		
	5	Сетка С2-9-1	2	3.006.1-2.87.3-9
	6	С4-21-1	4	-47
	7	С2-17	1	-15
	8	С4-51	2	-73
Л16-11		Сборочные единицы		
	5	Сетка С2-9-1	2	3.006.1-2.87.3-9
	6	С4-21-1	4	-47
	7	С2-17	1	-15
	8	С4-51	2	-73
Л16-12		Сборочные единицы		
	5	Сетка С2-9-3	2	3.006.1-2.87.3-9
	6	С4-21-2	4	-47
	7	С2-17-1	1	-15
	8	С4-51	2	-73

Инв.№ подл. | Подпись и дата | Взам.инв.№

Марка лотка	Поз.	Наименование	Кол.	Обозначение документа
Л16-15		Сборочные единицы		
	5	Сетка С2-9-3	2	3.006.1-2.87.3-9
	6	С4-21-2	4	-47
	7	С2-17-1	1	-15
	8	С4-51	2	-73
Л16-3а		Сборочные единицы		
	5	Сетка С2-6	1	3.006.1-2.87.3-7
	6	С4-8	2	-39
	9	Изделие закладное М1	4	-118
Л16-5а		Сборочные единицы		
	5	Сетка С2-9	2	3.006.1-2.87.3-9
	6	С4-21	4	-47
	7	С2-17	1	-15
	8	С4-51	2	-73
	9	Изделие закладное М1	4	-118
Л16-8а		Сборочные единицы		
	5	Сетка С2-9-1	2	3.006.1-2.87.3-9
	6	С4-21-1	4	-47
	7	С2-17	1	-15
	8	С4-51	2	-73
	9	Изделие закладное М1	4	-118

Марка лотка	Поз.	Наименование	Кол.	Обозначение документа
Л16-11а		Сборочные единицы		
	5	Сетка С2-9-1	2	3.006.1-2.87.3-9
	6	С4-21-1	4	-47
	7	С2-17	1	-15
	8	С4-51	2	-73
	9	Изделие закладное М-1	4	-118
Л16-12а		Сборочные единицы		
	5	Сетка С2-9-3	2	3.006.1-2.87.3-9
	6	С4-21-2	4	-47
	7	С2-17-1	1	-15
	8	С4-51	2	-73
	9	Изделие закладное М-1	4	-118
Л16-15а		Сборочные единицы		
	5	Сетка С2-9-3	2	3.006.1-2.87.3-9
	6	С4-21-2	4	-47
	7	С2-17-1	1	-15
	8	С4-51	2	-73
	9	Изделие закладное М-1	4	-118

Инв.№ подл. | Подпись и дата | Взам. инв.№

План лотка

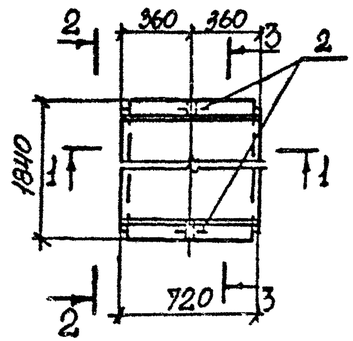

2-2 повернуто

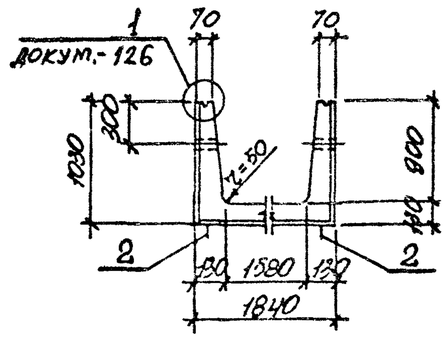

1-1

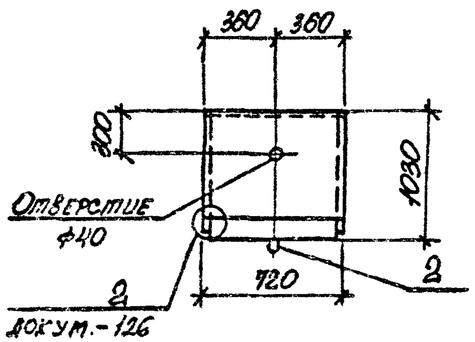

3-3

Схема армирования

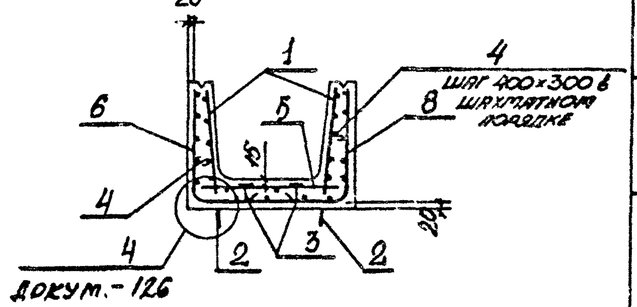

Марка лотка	Класс бетона	Объем бетона, м3	Масса, т
Л16д-3	В15	0,32	0,80
Л16д-5			
Л16д-8			
Л16д-11	В25		
Л16д-12			
Л16д-15	В35		

Марка лотка	Поз	Наименование	Кол.	Обозначение документа
Для всех марок		Документация		
		Техническое описание		3.006.1-2.87-1 ТО
		Ведомость расхода стали		3.006.1-2.87.1 РС
		Схема фиксации сеток		3.006.1-2 87.1 – 127
		Сборочные единицы		
	1	Сетка С1-10	2	3.006.1-2.87.3-3
		Детали		
	2	Петля УП1-4	2	1.400-9, вып.1
	3	Фиксатор ФР1	4	3.006.1-2.87.3-129
	4	Стержень арматурный С-1	6	3.006.1-2.87.3-129
Л16д-3		Сборочные единицы		
	5	Сетка С2-26	1	3.006.1-2.87.3-20
	6	С4-68	2	-87
Л16д-5		Сборочные единицы		
	5	Сетка С2-26-2	1	3.006.1-2.87.3-20
	6	С4-68-1	2	-87
Л16д-8		Сборочные единицы		
	5	Сетка С2-26-3	1	3.006.1-2.87.3-20
	6	С4-68-2	2	-87
Л16д-11		Сборочные единицы		
	5	Сетка С2-26-6	1	3.006.1-2.87.3-20
	6	С4-68-2	2	-87
Л16д-12		Сборочные единицы		
	5	Сетка С2-26-5	1	3.006.1-2.87.3-20
	6	С4-68-3	2	-87
Л16д-15		Сборочные единицы		
	5	Сетка С2-26-5	1	3.006.1-2.87.3 -20
	6	С4-68-3	2	-87

Нач отд	Бродский		3.006.1-2.87.1-32
Н.контр	Умянцева		
Гл конст	Коропецкий		
Рук гр	Чумакова		Лоток Л16д-3 ... Л16д-15
Ред инж	Умянцева		Стадия: Р; Лист: ; Листов: 1
Проверил	Умянцева		Харьковский Промстройниипроект
Инженер	Козуб		

Инв. № подл. | Подпись и дата | Взам. инв. №

План лотка

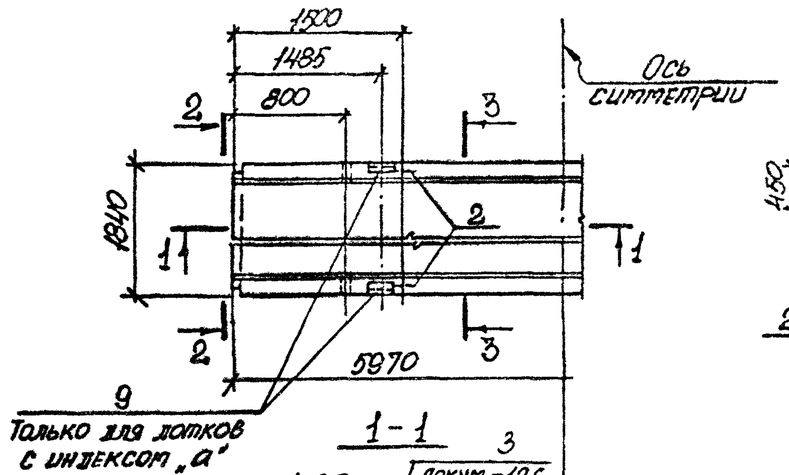

2 – 2 повернуто

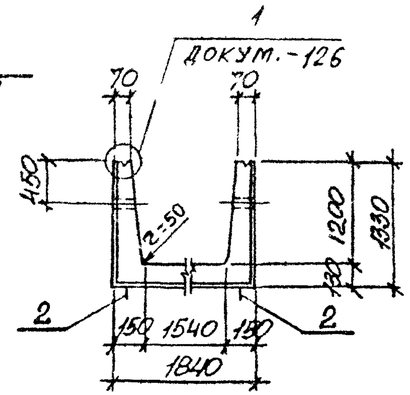

План раскладки угловых сеток длиной 2,85 м для лотков Л17-8...Л17-15; Л17-8а...Л17-15а при стыках в продольном и поперечном направлениях.

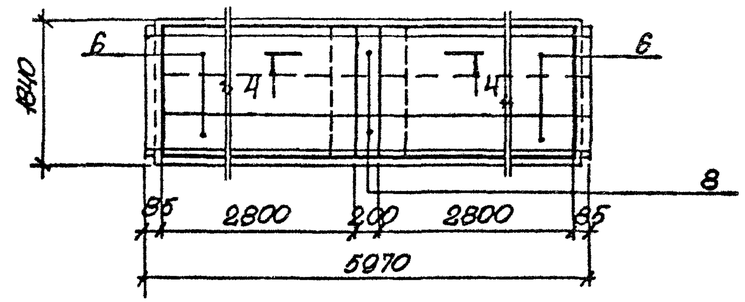

1 – 1

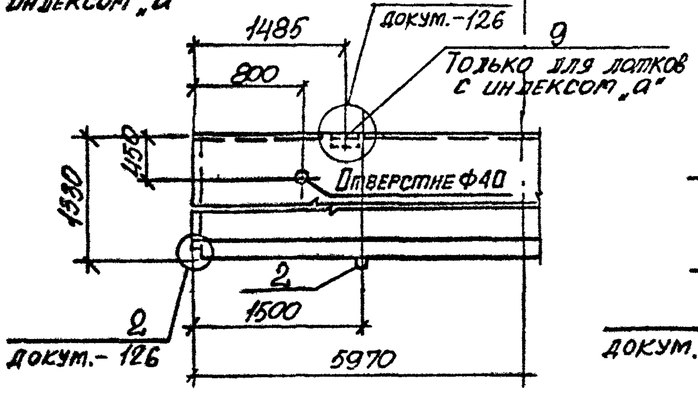

3 – 3

Схема армирования

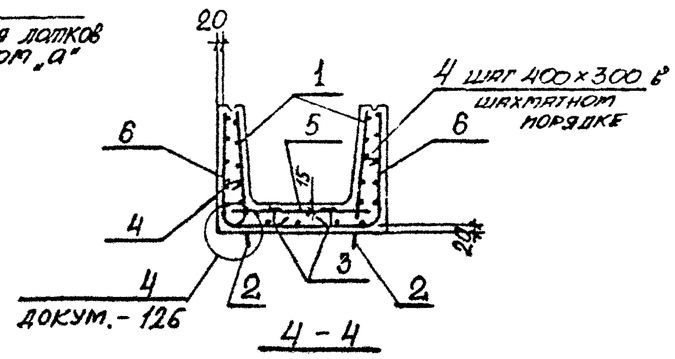

4 – 4

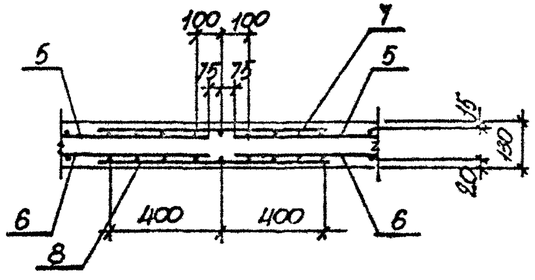

План раскладки верхних сеток длиной 2,85 м для лотков Л17-8...Л17-15; Л17-8а...Л17-15а при стыке в продольном направлении

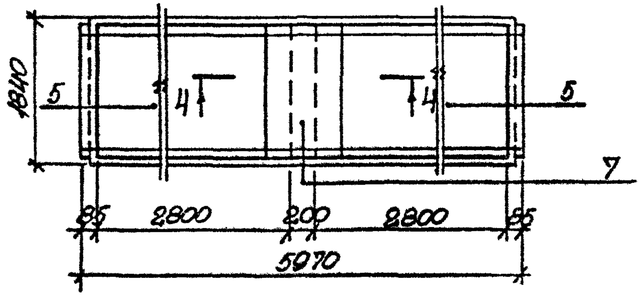

Марка лотка	Класс бетона	Объем бетона, м³	Масса, т
Л17-3; Л17-3а	В15	3,00	7,50
Л17-5; Л17-5а			
Л17-8; Л17-8а			
Л17-11; Л17-11а	В25		
Л17-12; Л17-12а			
Л17-15; Л17-15а	В35		

Спецификацию см. на листе 2,3.

Нач. отд.	Бродский		3.006.1-2.87.1-33
Н. контр.	Уланцева		
Гл. констр.	Коротецкий		
Арх. пр.	Чупакова		Лоток Л17-3 ... Л17-15; Л17-3а ... Л17-15а.
Вед. инж.	Уланцева		Стадия: Р; Лист: 1; Листов: 3
Проверил	Уланцева		Харьковский Промстройниипроект
Инженер	Ковуб		

Инв. № подл. | Подпись и дата | Взам. инв. №

22991-01 50

Формат А3

Марка лотка	Поз.	Наименование	Кол.	Обозначение документа
Для всех марок		Документация		
		Техническое описание		3.006.1-2.87.1 ТО
		Ведомость расхода стали		3.006.1-2.87.1 РС
		Схема фиксации сеток		3.006.1-2.87.1-127
		Сборочные единицы		
	1	Сетка С1-2	2	3.006.1-2.87.3-1
		Детали		
	2	Петля УП1-12	4	1.400-9, вып.1
	3	Фиксатор Ф1	18	3.006.1-2.87.3-129
	4	Стержень арматурный Ст	60	-129
Л17-3		Сборочные единицы		
	5	Сетка С2-6	1	3.006.1-2.87.3-7
	6	С4-9	2	-39
Л17-5		Сборочные единицы		
	5	Сетка С2-6-1	1	3.006.1-2.87.3-7
	6	С4-9	2	-39

Марка лотка	Поз.	Наименование	Кол.	Обозначение документа
Л17-8		Сборочные единицы		
	5	Сетка С2-9-1	2	3.006.1-2.87.3-9
	6	С4-22	4	-48
	7	С2-17	1	-15
	8	С4-52	2	-74
Л17-11		Сборочные единицы		
	5	Сетка С2-9-1	2	3.006.1-2.87.3-9
	6	С4-22	4	-48
	7	С2-17	1	-15
	8	С4-52	2	-74
Л17-12		Сборочные единицы		
	5	Сетка С2-9-2	2	3.006.1-2.87.3-9
	6	С4-22-1	4	-48
	7	С2-17	1	-15
	8	С4-52	2	-74

Инв.N подл. | Подпись и дата | Взам.инв.N

Марка лотка	Поз.	Наименование	Кол.	Обозначение документа
Л17-15		Сборочные единицы		
	5	Сетка С2-9-2	2	3.006.1-2.87.3-9
	6	С4-22-1	4	-48
	7	С2-17	1	-15
	8	С4-52	2	-74
Л17-3а		Сборочные единицы		
	5	Сетка С2-6	1	3.006.1-2.87.3-7
	6	С4-9	2	-39
	9	Изделие закладное М1	4	-118
Л17-5а		Сборочные единицы		
	5	Сетка С2-6-1	1	3.006.1-2.87.3-7
	6	С4-9	2	-39
	9	Изделие закладное М1	4	-118
Л17-8а		Сборочные единицы		
	5	Сетка С2-9-1	2	3.006.1-2.87.3-9
	6	С4-22	4	-48
	7	С2-17	1	-15
	8	С4-52	2	-74
	9	Изделие закладное М1	4	-118

Марка лотка	Поз.	Наименование	Кол.	Обозначение документа
Л17-11а		Сборочные единицы		
	5	Сетка С2-9-1	2	3.006.1-2.87.3-9
	6	С4-22	4	-48
	7	С2-17	1	-15
	8	С4-52	2	-74
	9	Изделие закладное М1	4	-118
Л17-12а		Сборочные единицы		
	5	Сетка С2-9-2	2	3.006.1-2.87.3-9
	6	С4-22-1	4	-48
	7	С2-17	1	-15
	8	С4-52	2	-74
	9	Изделие закладное М1	4	-118
Л17-15а		Сборочные единицы		
	5	Сетка С2-9-2	2	3.006.1-2.87.3-9
	6	С4-22-1	4	-48
	7	С2-17	1	-15
	8	С4-52	2	-74
	9	Изделие закладное М1	4	-118

Инв. № подл. | Подпись и дата | Взам. инв. №

План лотка

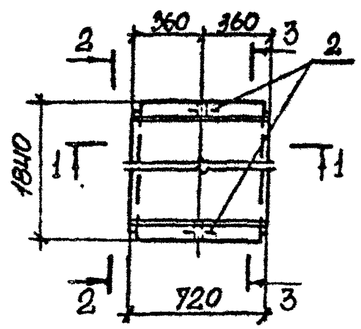

2-2 повернуто

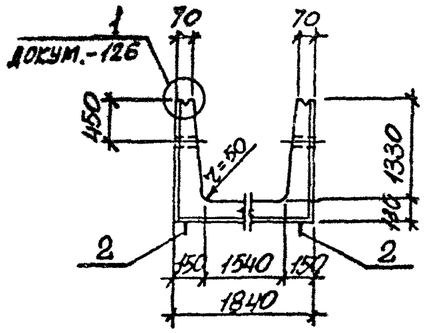

1-1

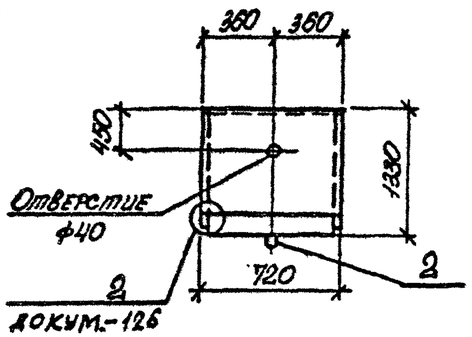

3-3
Схема армирования

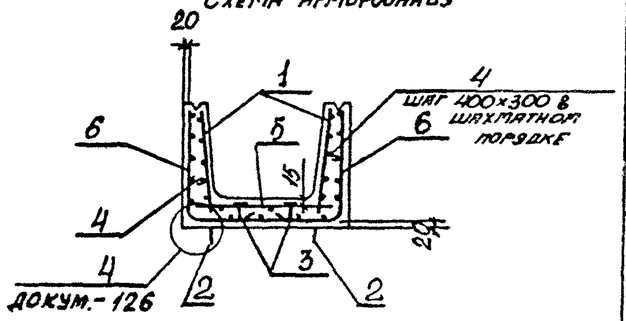

Марка лотка	Поз.	Наименование	Кол.	Обозначение документа
Для всех марок		Документация		
		Техническое описание		3.006.1-2.87.1 ТО
		Ведомость расхода стали		3.006.1-2.87.1 РС
		Схема фиксации сеток		3.006.1-2.87.1 - 127
		Сборочные единицы		
	1	Сетка С1-11	2	3.006.1-2.87.3-3
		Детали		
	2	Петля УП1-4	2	1.400-9, вып.1
	3	Фиксатор ФР1	4	3.006.1-2.87.3-129
	4	Стержень арматурный Ст1	8	3.006.1-2.87.3-129
Л17д-3		Сборочные единицы		
	5	Сетка С2-26	1	3.006.1-2.87.3-20
	6	С4-69	2	-88
Л17д-5		Сборочные единицы		
	5	Сетка С2-26-1	1	3.006.1-2.87.3-20
	6	С4-69	2	-88
Л17д-8		Сборочные единицы		
	5	Сетка С2-26-3	1	3.006.1-2.87.3-20
	6	С4-69-1	2	-88
Л17д-11		Сборочные единицы		
	5	Сетка С2-26-3	1	3.006.1-2.87.3-20
	6	С4-69-1	2	-88
Л17д-12		Сборочные единицы		
	5	Сетка С2-26-4	1	3.006.1-2.87.3-20
	6	С4-69-2	2	-88
Л17д-15		Сборочные единицы		
	5	Сетка С2-26-4	1	3.006.1-2.87.3-20
	6	С4-69-2	2	-88

Марка лотка	Класс бетона	Объем бетона, м3	Масса, т
Л17д-3	В15	0,38	0,95
Л17д-5			
Л17д-8			
Л17д-11	В25		
Л17д-12			
Л17д-15	В35		

Нач.отд.	Бродский		3.006.1-2.87.1-34
Н.контр.	Уманцева		
Гл.констр.	Коротецкий		Лоток Л17д-3 ... Л17д-15
Рук.гр.	Чумакова		Стадия: Р; Лист: ; Листов: 1
Вед.инж.	Уманцева		
Проверил	Уманцева		Харьковский Промстройниипроект
Инженер	Козуб		

Инв.№ подл. | Подпись и дата | Взам.инв.№

Формат А3

План лотка

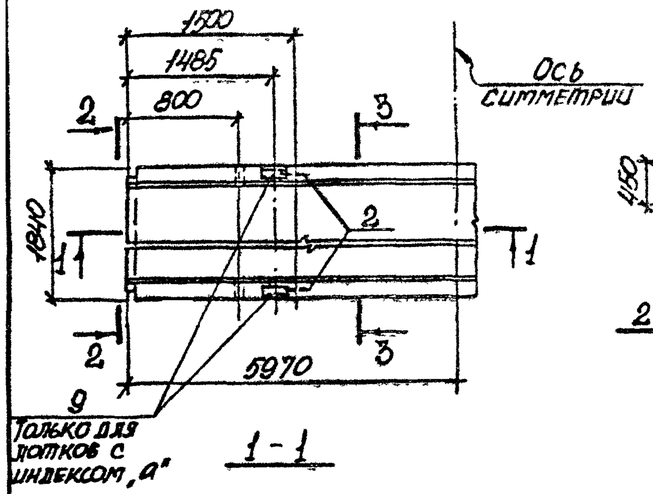

1 - 1

2 - 2 повернуто

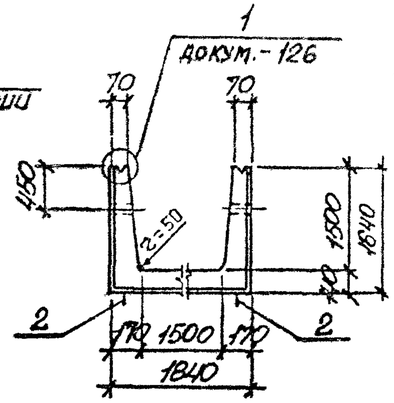

3 - 3

Схема армирования

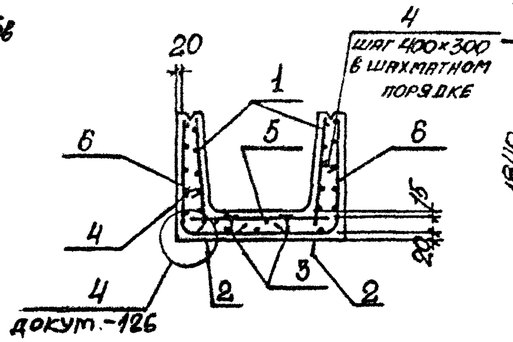

План раскладки верхних сеток длиной 2,85м для лотков Л18-8 ... Л18-15, Л18-8а ... Л18-15а при стыке в продольном направлении.

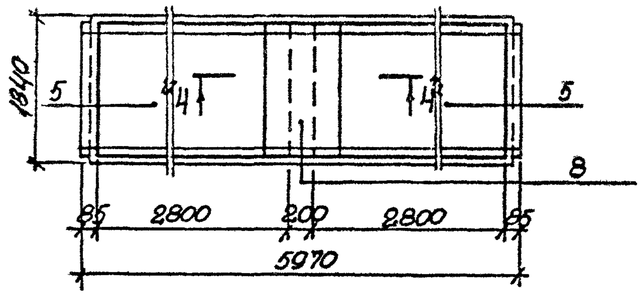

4 - 4

для лотков Л18-5, Л18-5а

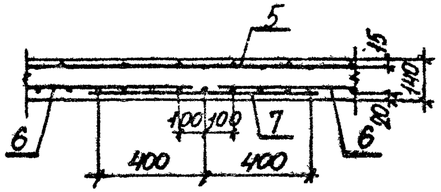

План раскладки угловых сеток длиной 2,85м для лотков Л18-5 ... Л18-15, Л18-5а ... Л18-15а при стыках в продольном и поперечных направлениях.

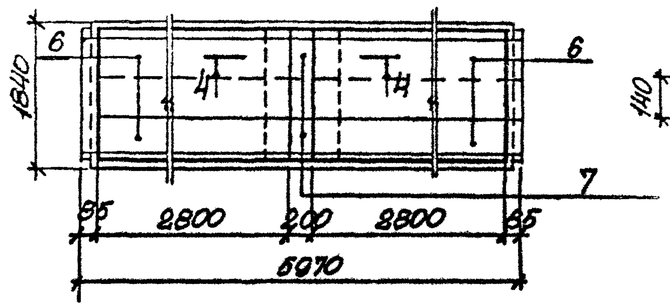

4 - 4

для лотков Л18-8 ... Л18-15, Л18-8а ... Л18-15а

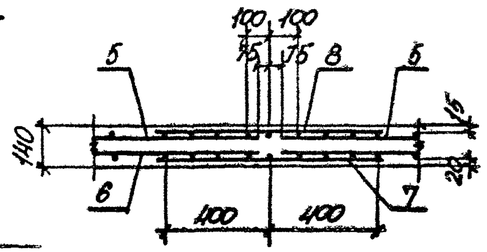

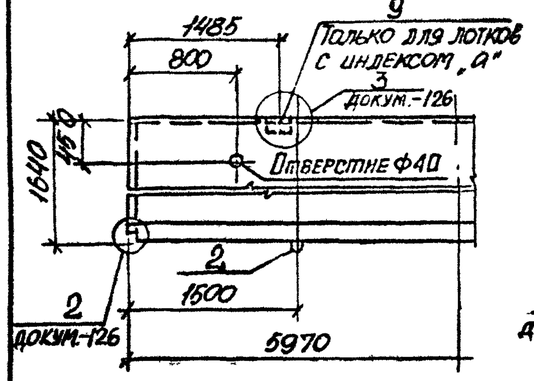

Марка лотка	Класс бетона	Объем бетона, м³	Масса, т
Л18-3; Л18-3а	В15	3,72	9,30
Л18-5; Л18-5а			
Л18-8; Л18-8а			
Л18-11; Л18-11а	В25		
Л18-12; Л18-12а			
Л18-15; Л18-15а	В35		

Спецификацию см. на листе 2,3.

Нач.отд.	Бродский		
Н.контр.	Уманцева		
Гл.констр.	Коротецкий		
Рук.гр.	Чумакова		
Вед.инж.	Уманцева		
Проверил.	Уманцева		
Инженер	Козуб		

3.006.1 - 2.87.1-35

Лоток Л18-3 ... Л18-15 Л18-3а ... Л18-15а

Стадия	Лист	Листов
Р	1	3

Харьковский Промстройниипроект

Инв. № подл. | Подпись и дата | Взам. инв. №

Марка лотка	Поз.	Наименование	Кол.	Обозначение документа
Для всех марок		Документация		
		Техническое описание		3.006.1-2.87.1 ТО
		Ведомость расхода стали		3.006.1-2.87.1 РС
		Схема фиксации сеток		3.006.1-2.87.1 -127
		Сборочные единицы		
	1	Сетка С1-3	2	3.006.1-2.87.3 -1
	2	Петля НУП-1	4	-125
	3	Фиксатор Ф 2	18	3.006.1-2.87.3-129
	4	Стержень арматурный Ст1	72	-129
Л18-3		Сборочные единицы		
	5	Сетка С2-6	1	3.006.1-2.87.3 -7
	6	С4-10	2	-40
Л18-5		Сборочные единицы		
	5	Сетка С2-6-1	1	3.006.1-2.87.3 -7
	6	С4-23	4	-49
	7	С4-53	2	-74
Л18-8		Сборочные единицы		
	5	Сетка С2-9	2	3.006.1-2.87.3-9
	6	С4-23-1	4	-49
	7	С4-53	2	-74
	8	С2-17	1	-15

Марка лотка	Поз.	Наименование	Кол.	Обозначение документа
Л18-11		Сборочные единицы		
	5	Сетка С2-9	2	3.006.1-2.87.3-9
	6	С4-23-1	4	-49
	7	С4-53	2	-74
	8	С2-17	1	-15
Л18-12		Сборочные единицы		
	5	Сетка С2-9-1	2	3.006.1-2.87.3-9
	6	С4-23-2	4	-49
	7	С4-53	2	-74
	8	С2-17	1	-15
Л18-15		Сборочные единицы		
	5	Сетка С2-9-1	2	3.006.1-2.87.3-9
	6	С4-23-2	4	-49
	7	С4-53	2	-74
	8	С2-17	1	-15
Л18-3А		Сборочные единицы		
	5	Сетка С2-6	1	3.006.1-2.87.3-7
	6	С4-10	2	-40
	9	Изделие закладное М1	4	-118

Инв.№ подл. | Подпись и дата | Взам.инв.№

Марка лотка	Поз	Наименование	Кол.	Обозначение документа
Л18-5а		Сборочные единицы		
	5	Сетка С2-6-1	1	3.006.1-2.87.3-7
	6	С4-23	4	-49
	7	С4-53	2	-74
	9	Изделие закладное М1	4	-118
Л18-8а		Сборочные единицы		
	5	Сетка С2-9	2	3.006.1-2.87.3-9
	6	С4-23-1	4	-49
	7	С4-53	2	-74
	8	С2-17	1	-15
	9	Изделие закладное М1	4	-118
Л18-11а		Сборочные единицы		
	5	Сетка С2-9	2	3.006.1-2.87.3-9
	6	С4-23-1	4	-49
	7	С4-53	2	-74
	8	С2-17	1	-15
	9	Изделие закладное М1	4	-118

Марка лотка	Поз	Наименование	Кол.	Обозначение документа
Л18-12а		Сборочные единицы		
	5	Сетка С2-9-1	2	3.006.1-2.87.3-9
	6	С4-23-2	4	-49
	7	С4-53	2	-74
	8	С2-17	1	-15
	9	Закладное изделие М1	4	-118
Л18-15а		Сборочные единицы		
	5	Сетка С2-9-1	2	3.006.1-2.87.3-9
	6	С4-23-2	4	-49
	7	С4-53	2	-74
	8	С2-17	1	-15
	9	Закладное изделие М1	4	-118

Инв. № подл. | Подпись и дата | Взам. инв. №

3.006.1-2.87.1-35

Лист 8

Формат А3

План лотка

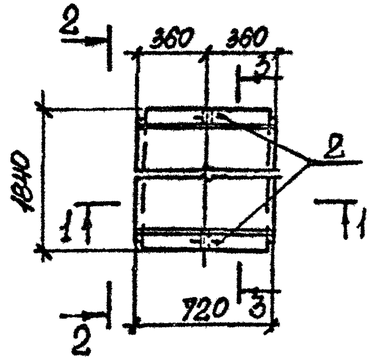

2 - 2 повернуто

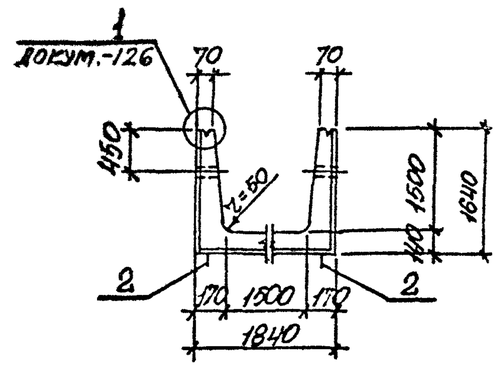

1 - 1

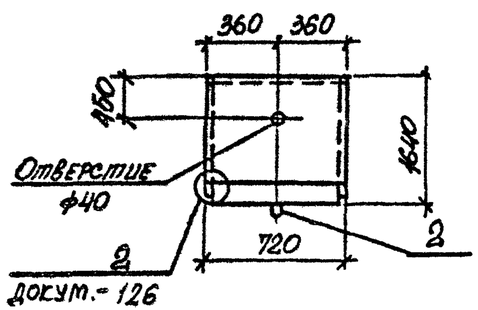

3 - 3

Схема армирования

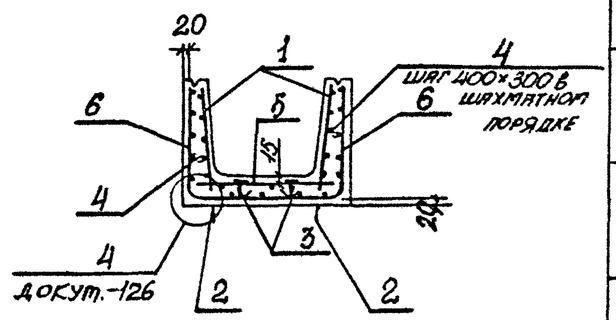

Марка лотка	Класс бетона	Объём бетона, м3	Масса, т
Л18д-3	В15	0,47	1,18
Л18д-5			
Л18д-8			
Л18д-11	В25		
Л18д-12			
Л18д-15	В35		

Марка лотка	Поз	Наименование	Кол.	Обозначение документа
Для всех марок		Документация		
		Техническое описание		3.006.1-2.87.1 ТО
		Ведомость расхода стали		3.006.1-2.87.1 РС
		Схема фиксации стоек		3.006.1-2.87.1-127
		Сборочные единицы		
	1	Сетка С1-15	2	3.006.1-2.87 3-3
		Детали		
	2	Петля УП1-4	2	1.400-9, вып.1
	3	Фиксатор Ф2	4	3.006.1-2.87.3-129
	4	Стержень арматурный Ст1	10	-129
Л18д-3		Сборочные единицы		
	5	Сетка С2-26	1	3.006.1-2.87.3-20
	6	С4-70	2	-89
Л18д-5		Сборочные единицы		
	5	Сетка С2-26-1	1	3.006.1-2.87.3-20
	6	С4-70-1	2	-89
Л18д-8		Сборочные единицы		
	5	Сетка С2-26-2	1	3.006.1-2.87.3-20
	6	С4-70-2	2	-89
Л18д-11		Сборочные единицы		
	5	Сетка С2-26-2	1	3.006.1-2.87.3-20
	6	С4-70-2	2	-89
Л18д-12		Сборочные единицы		
	5	Сетка С2-26-3	1	3.006.1-2.87.3-20
	6	С4-70-3	2	-89
Л18д-15		Сборочные единицы		
	5	Сетка С2-26-3	1	3.006.1-2.87.3-20
	6	С4-70-3	2	-89

Нач.отд.	Бродский		3.006.1-2.87.1-36
Н. контр.	Уланцева		
Гл.констр.	Коротецкий		
Рук.гр.	Чумакова		Лоток Л18д-3... Л18д-15
Вед.инж.	Уланцева		Стадия: Р; Лист: ; Листов: 1
Проверил.	Уланцева		Харьковский Промстройниипроект
Инженер	Козуб		

Инв.№ подл. | Подпись и дата | Взам.инв.№

План лотка

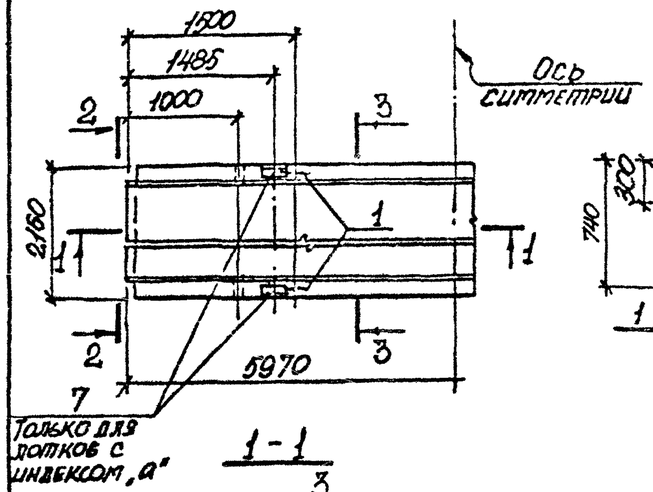

2 - 2 повернуто

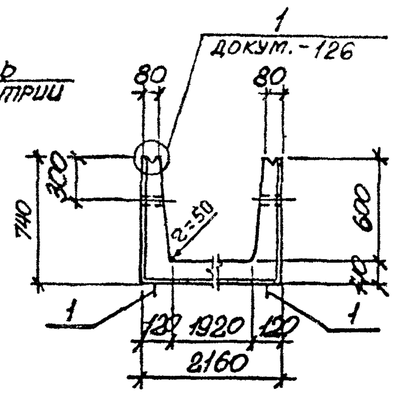

1 - 1

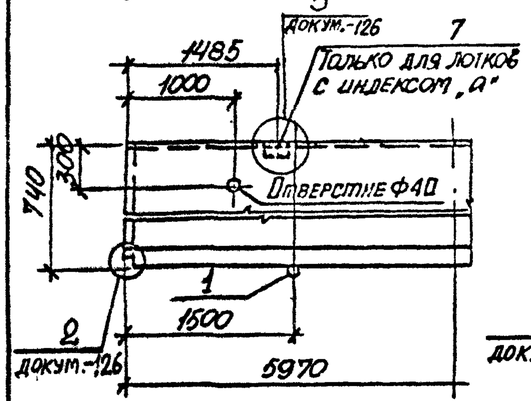

3 - 3

Схема армирования

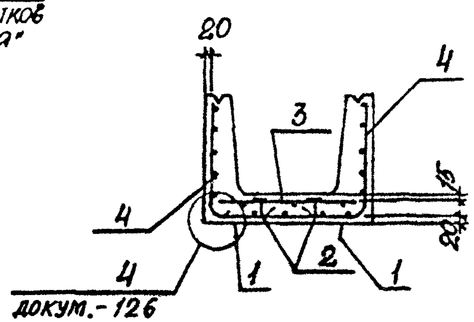

План раскладки верхних сеток длиной 2,85 м для лотков Л19-3 ... Л19-15, Л19-3а ... Л19-15а при стыке в продольном направлении.

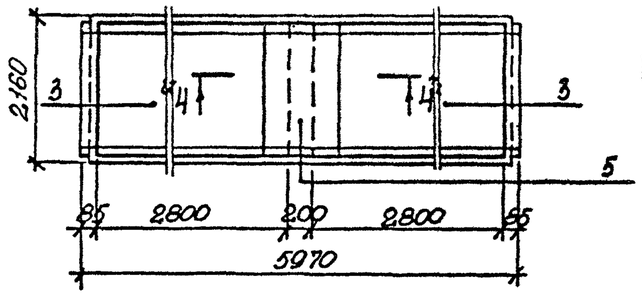

4 - 4

для лотков Л19-3, Л19-3а

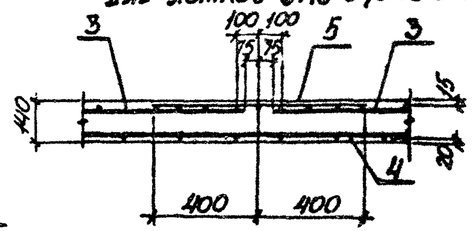

План раскладки угловых сеток длиной 2,85 м для лотков Л19-5 ... Л19-15, Л19-5а ... Л19-15а при стыках в продольном и поперечных направлениях.

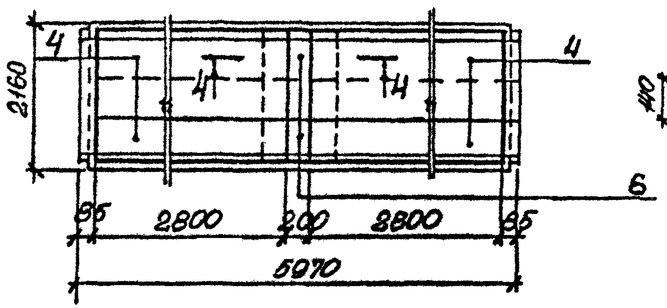

4 - 4

для лотков Л19-5 ... Л19-15, Л19-5а ... Л19-15а

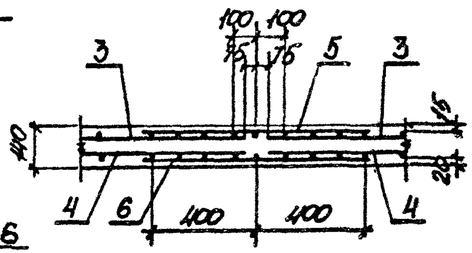

Марка лотка	Класс бетона	Объем бетона, м³	Масса, т
Л19-3; Л19-3а	В15	2,52	6,30
Л19-5; Л19-5а			
Л19-8; Л19-8а	В25		
Л19-11; Л19-11а	В30		
Л19-12; Л19-12а			
Л19-15; Л19-15а	В35		

Спецификацию см. на листе 2,3.

Нач.отд.	Бродский		3.006.1-2.87.1-37
Н.контр.	Уманцева		
Гл.констр.	Коротецкий		
Рук.гр.	Узякова		Лоток Л19-3... Л19-15 Л19-3а... Л19-15а
Вед.инж.	Уманцева		Стадия Р · Лист 1 · Листов 3
Проверил	Уманцева		Харьковский Промстройниипроект
Инженер	Козуб		

Инв. № подл. | Подпись и дата | Взам. инв. №

Формат А3

Марка лотка	Поз.	Наименование	Кол.	Обозначение документа
Для всех марок		Документация		
		Техническое описание		3.006.1-2.87.1 ТО
		Ведомость расхода стали		3.006.1-2.87.1 РС
		Схема фиксации сеток		3.006.1-2.87.1-127
		Детали		
	1	Петля ШП1-12	4	1.400-9, вып.1
	2	Фиксатор Ф 2	18	3.006.1-2.87.3-129
Л19-3		Сборочные единицы		
	3	Сетка С2-10-2	2	3.006.1-2.87.3-10
	4	С4-11	2	-41
	5	С2-19	1	-16
Л19-5		Сборочные единицы		
	3	Сетка С2-10-3	2	3.006.1-2.87.3-10
	4	С4-24	4	-50
	5	С2-19	1	-16
	6	С4-54	2	-75
Л19-8		Сборочные единицы		
	3	Сетка С2-10-4	2	3.006.1-2.87.3-10
	4	С4-24-1	4	-50
	5	С2-19	1	-16
	6	С4-54	2	-75

Марка лотка	Поз.	Наименование	Кол.	Обозначение документа
Л19-11		Сборочные единицы		
	3	Сетка С2-10-5	2	3.006.1-2.87.3-10
	4	С4-24-1	4	-50
	5	С2-19-1	1	-16
	6	С4-54	2	-75
Л19-12		Сборочные единицы		
	3	Сетка С2-10-6	2	3.006.1-2.87.3-10
	4	С4-24-2	4	-50
	5	С2-19-1	1	-16
	6	С4-54	2	-75
Л19-15		Сборочные единицы		
	3	Сетка С2-10-6	2	3.006.1-2.87.3-10
	4	С4-24-2	4	-50
	5	С2-19-1	1	-16
	6	С4-54	2	-75
Л19-3а		Сборочные единицы		
	3	Сетка С2-10-2	2	3.006.1-2.87.3-10
	4	С4-11	2	-41
	5	С2-19	1	-16
	7	Изделие закладное М1	4	-118

Инв.№ подл. | Подпись и дата | Взам.инв.№

Марка лотка	Поз.	Наименование	Кол.	Обозначение документа
Л19-5а		Сборочные единицы		
	3	Сетка С2-10-3	2	3.006.1-2.87.3-10
	4	С4-24	4	-50
	5	С2-19	1	-16
	6	С4-54	2	-75
	7	Изделие закладное М1	4	-118
Л19-8а		Сборочные единицы		
	3	Сетка С2-10-4	2	3.006.1-2.87.3-10
	4	С4-24-1	4	-50
	5	С2-19	1	-16
	6	С4-54	2	-75
	7	Изделие закладное М1	4	-118
Л19-11а		Сборочные единицы		
	3	Сетка С2-10-5	2	3.006.1-2.87.3-10
	4	С4-24-1	4	-50
	5	С2-19-1	1	-16
	6	С4-54	2	-75
	7	Изделие закладное М1	4	-118

Марка лотка	Поз.	Наименование	Кол.	Обозначение документа
Л19-12а		Сборочные единицы		
	3	Сетка С2-10-6	2	3.006.1-2.87.3-10
	4	С4-24-2	4	-50
	5	С2-19-1	1	-16
	6	С4-54	2	-75
	7	Изделие закладное М1	4	-118
Л19-15а		Сборочные единицы		
	3	Сетка С2-10-6	2	3.006.1-2.87.3-10
	4	С4-24-2	4	-50
	5	С2-19-1	1	-16
	6	С4-54	2	-75
	7	Изделие закладное М1	4	-118

Инв. № подл. | Подпись и дата | Взам. инв. №

План лотка

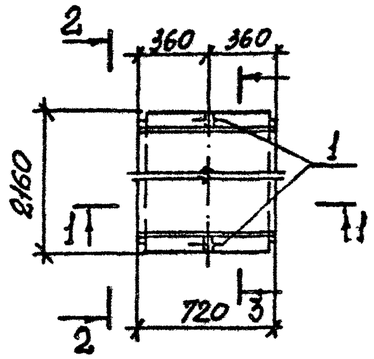

2 - 2 повернуто

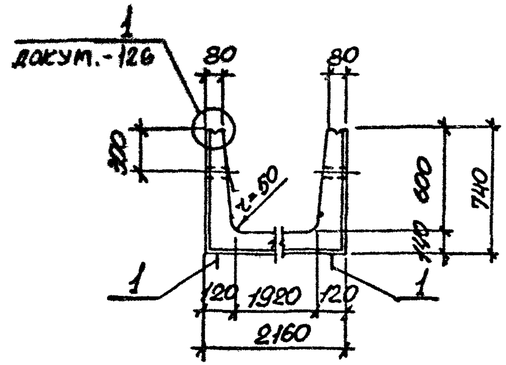

1 - 1

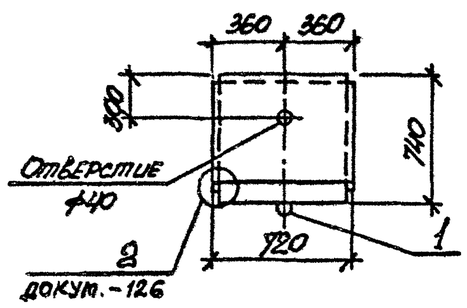

3 - 3

Схема армирования

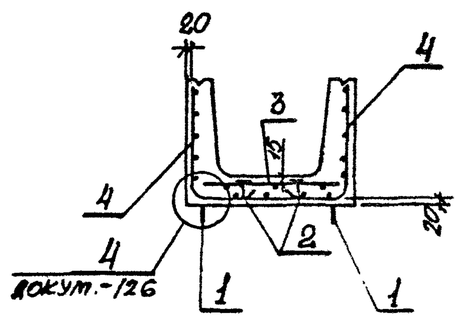

Марка лотка	Класс бетона	Объём бетона, м³	Масса, т
Л19g-3	В15	0,32	0,80
Л19g-5			
Л19g-8	В25		
Л19g-11	В30		
Л19g-12			
Л19g-15	В35		

Марка лотка	Поз.	Наименование	Кол.	Обозначение документа
Для всех марок		Документация		
		Техническое описание		3.006.1-2.87.1 ТО
		Ведомость расхода стали		3.006.1-2.87.1 РС
		Схема фиксации стоек		3.006.1-2.87.1-127
		Детали		
	1	Петля УП1-4	2	1.400-9, вып.1
	2	Фиксатор Ф2	4	3.006.1-2.87.3-129
Л19g-3		Сборочные единицы		
	3	Сетка С2-27-2	1	3.006.1-2.87.3-21
	4	С4-71	2	-90
Л19g-5		Сборочные единицы		
	3	Сетка С2-27-3	1	3.006.1-2.87.3-21
	4	С4-71-1	2	-90
Л19g-8		Сборочные единицы		
	3	Сетка С2-27-4	1	3.006.1-2.87.3-21
	4	С4-71-2	2	-90
Л19g-11		Сборочные единицы		
	3	Сетка С2-27-5	1	3.006.1-2.87.3-21
	4	С4-71-2	2	-90
Л19g-12		Сборочные единицы		
	3	Сетка С2-27-6	1	3.006.1-2.87.3-21
	4	С4-71-3	2	-90
Л19g-15		Сборочные единицы		
	3	Сетка С2-27-6	1	3.006.1-2.87.3-21
	4	С4-71-3	2	-90

Нач.отд.	Бродский		3.006.1-2.87.1-38
Н.контр.	Утанцева		
Гл.контр.	Коротецкий		
Рук.гр.	Чумакова		Лоток Л19g-3 ... Л19g-15
Вед.инж.	Утанцева		
Проверил	Утанцева		
Инженер	Козуб		

Стадия	Лист	Листов
Р		1

Харьковский Промстройниипроект

Инв. N подл. | Подпись и дата | Взамен инв. N

22991-01 61

Формат А3

План лотка

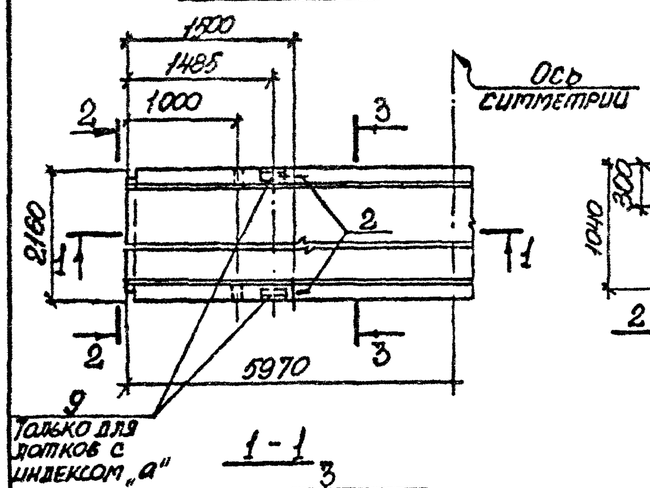

1 - 1

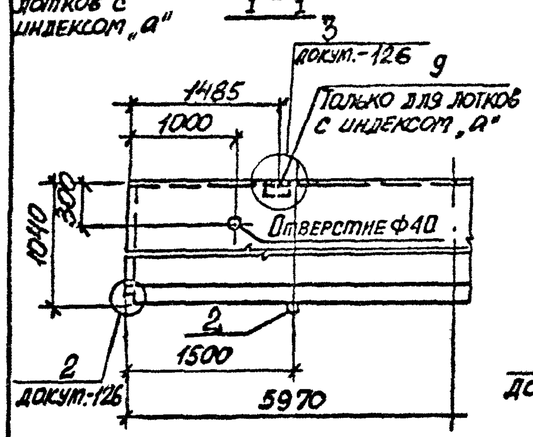

2 - 2 повернуто

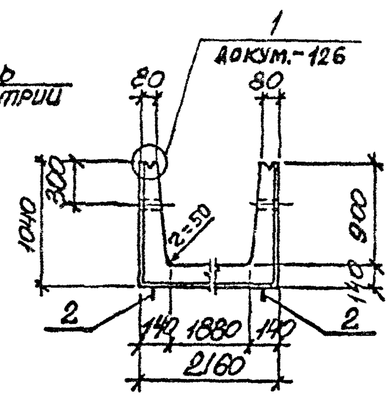

3 - 3

Схема армирования

План раскладки верхних сеток длиной 2,85м для лотков Л20-3... Л20-15, Л20-3а... Л20-15а при стыке в продольном направлении.

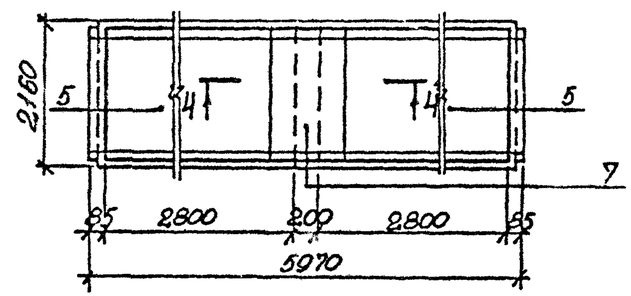

4 - 4

для лотков Л20-3, Л20-3а Л20-5, Л20-5а

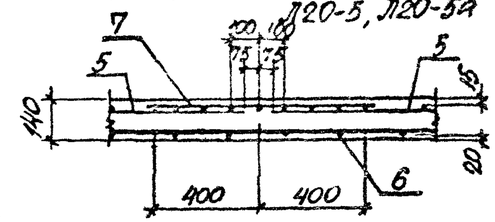

План раскладки угловых сеток длиной 2,85м для лотков Л20-11... Л20-15; Л20-11а... Л20-15а при стыках в продольном и поперечных направлениях.

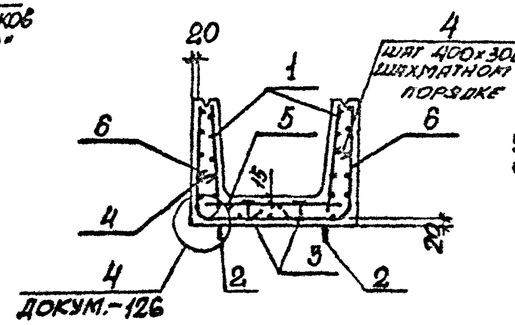

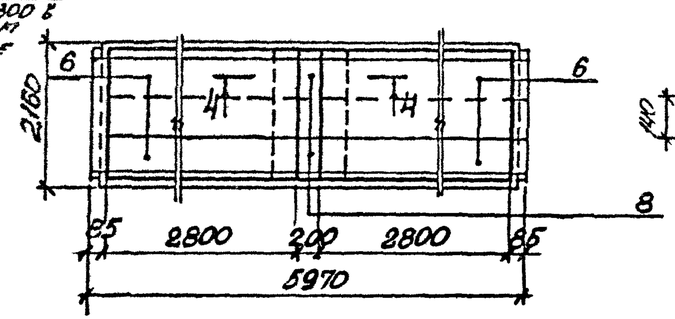

4 - 4

для лотков Л20-11... Л20-15, Л20-11а... Л20-16а

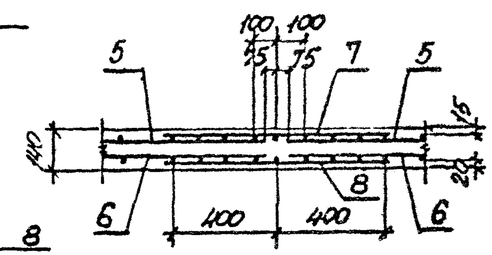

Марка лотка	Класс бетона	Объем бетона, м3	Масса, т
Л20-3; Л20-3а	В15	3,00	7,50
Л20-5; Л20-5а			
Л20-11; Л20-11а	В30		
Л20-12; Л20-12а			
Л20-15; Л20-15а	В35		

Спецификацию см. на листе 2,3.

Нач.отд.	Бондарчик		3.006.1 - 2.87.1-39
Н.контр.	Уманцева		
Гл.констр.	Корецкий		
Рук.груп.	Чумакова		Лоток Л20-3... Л20-15; Л20-3а... Л20-15а
Вед.инж.	Уманцева		Стадия Р, Лист 1, Листов 3
Проверил	Уманцева		Харьковский Промстройниипроект
Инженер	Козуб		

22991-01 62

Формат А3

Инв.№ подл. | Подпись и дата | Взам.инв.№

Марка лотка	Поз.	Наименование	Кол.	Обозначение документа
Для всех марок		Документация		
		Техническое описание		3.006.1-2.87.1 ТО
		Ведомость расхода стали		3.006.1-2.87.1 РС
		Схема фиксации сеток		3.006.1-2.87.1-127
		Сборочные единицы		
	1.	Сетка С1-1	2	3.006.1-2.87.3-1
	2	Петля УП1-12	4	1.400-9, вып.1
	3	Фиксатор Ф 2	18	3.006.1-2.87.3-129
	4	Стержень арматурный С-I	48	-129
Л20-3		Сборочные единицы		
	5	Сетка С2-10-2	2	3.006.1-2.87.3-10
	6	С4-12	2	-41
	7	С2-19	1	-16
Л20-5		Сборочные единицы		
	5	Сетка С2-10-3	2	3.006.1-2.87.3-10
	6	С4-12	2	-41
	7	С2-19	1	-16

Марка лотка	Поз.	Наименование	Кол.	Обозначение документа
Л20-11		Сборочные единицы		
	5	Сетка С2-10-4	2	3.006.1-2.87.3-10
	6	С4-25	4	-51
	7	С2-19	1	-16
	8	С4-55	2	-75
Л20-12		Сборочные единицы		
	5	Сетка С2-10-6	2	3.006.1-2.87.3-10
	6	С4-25-1	4	-51
	7	С2-19-1	1	-16
	8	С4-55	2	-75
Л20-15		Сборочные единицы		
	5	Сетка С2-10-6	2	3.006.1-2.87.3-10
	6	С4-25-1	4	-51
	7	С2-19-1	1	-16
	8	С4-55	2	-75

Инв.№ подл. | Подпись и дата | Взам. инв.№

Марка лотка	Поз.	Наименование	Кол.	Обозначение документа
Л20-9а		Сборочные единицы		
	5	Сетка С2-10-2	2	3.006.1-2.87.3-10
	6	С4-12	2	-41
	7	С2-19	1	-16
	9	Изделие закладное М1	4	-118
Л20-5а		Сборочные единицы		
	5	Сетка С2-10-3	2	3.006.1-2.87.3-10
	6	С4-12	2	-41
	7	С2-19	1	-16
	9	Изделие закладное М1	4	
Л20-11а		Сборочные единицы		
	5	Сетка С2-10-4	2	3.006.1-2.87.3-10
	6	С4-25	4	-51
	7	С2-19	1	-16
	8	С4-55	2	-75
	9	Изделие закладное М1	4	-118

Марка лотка	Поз	Наименование	Кол.	Обозначение документа
Л20-12а		Сборочные единицы		
	5	Сетка С2-10-6	2	3.006.1-2.87.3-10
	6	С4-25-1	4	-51
	7	С2-19-1	1	-16
	8	С4-55	2	-75
	9	Изделие закладное М1	4	-118
Л20-15а		Сборочные единицы		
	5	Сетка С2-10-6	2	3.006.1-2.87.3-10
	6	С4-25-1	4	-51
	7	С2-19-1	1	-16
	8	С4-55	2	-75
	9	Изделие закладное М1	4	-118

Инв. № подл. | Подпись и дата | Взам. инв. №

План лотка

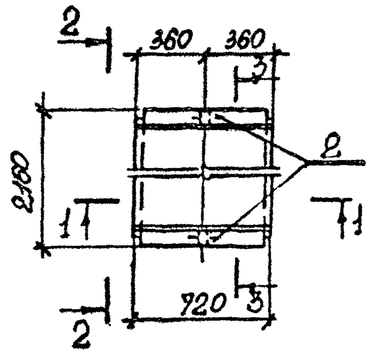

2 - 2 повернуто

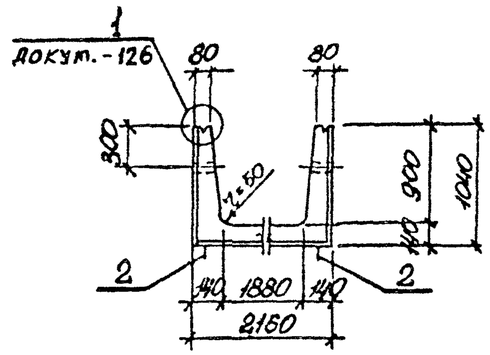

1 - 1

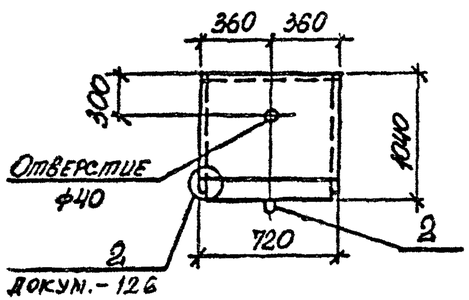

3 - 3

Схема армирования

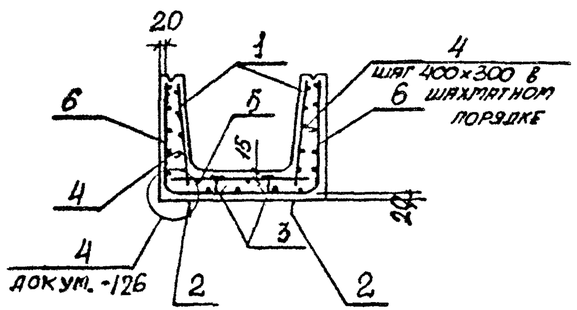

Марка лотка	Поз	Наименование	Кол.	Обозначение документа
Для всех марок		Документация		
		Техническое описание		3.006.1-2.87.1 ТО
		Ведомость расхода стали		3.006.1-2.87.1 РС
		Схема фиксации стоек		3.006.1-2.87.1-127
		Сборочные единицы		
	1	Сетка С1-10	2	3.006.1-2.87.3-1
		Детали		
	2	Петля УП1-4	2	1.400-9, вып.1
	3	Фиксатор Ф2	4	3.006.1-2.87.3-129
	4	Стержень арматурный Ст1	6	-129
Л20д-3		Сборочные единицы		
	5	Сетка С2-27-2	2	3.006.1-2.87.3-21
	6	С4-72	2	-91
Л20д-5		Сборочные единицы		
	5	Сетка С2-27-3	2	3.006.1-2.87.3-21
	6	С4-72	2	-91
Л20д-11		Сборочные единицы		
	5	Сетка С2-27-4	2	3.006.1-2.87.3-21
	6	С4-72-1	2	-91
Л20д-12		Сборочные единицы		
	5	Сетка С2-27-6	2	3.006.1-2.87.3-21
	6	С4-72-2	2	-91
Л20д-15		Сборочные единицы		
	5	Сетка С2-27-6	2	3.006.1-2.87.3-21
	6	С4-72-2	2	-91

Марка лотка	Класс бетона	Объём бетона, м³	Масса, т
Л20д-3	В15	0,38	0,95
Л20д-5			
Л20д-11	В30		
Л20д-12			
Л20д-15	В35		

Нач.отд.	Бродский		
Гл.инж.проекта	Уманцева		
Гл.конструктор	Кротецкий		
Рук.гр.	Чумакова		
Вед.инж.	Уманцева		
Проверил	Уманцева		
Инженер	Козуб		

3.006.1-2.87.1-40

Лоток Л20д-3... Л20д-15

Стадия	Лист	Листов
Р		1

Харьковский Промстройниипроект

Инв.№ подл. | Подпись и дата | Взам.инв.№

Формат А3

План лотка

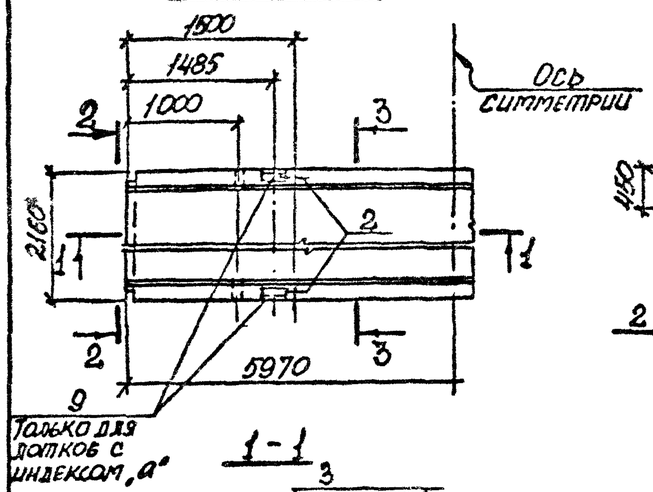

2 - 2, повернуто

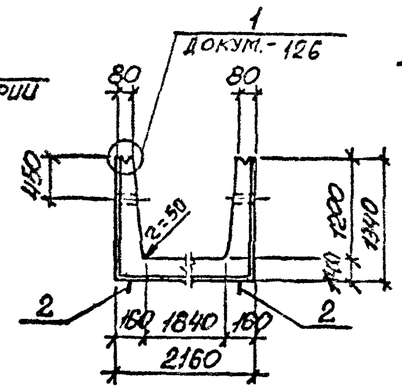

План раскладки верхних сеток длиной 2,85 м для лотков Л21-5...Л21-15, Л21-5а...Л21-15а при стыке в продольном направлении.

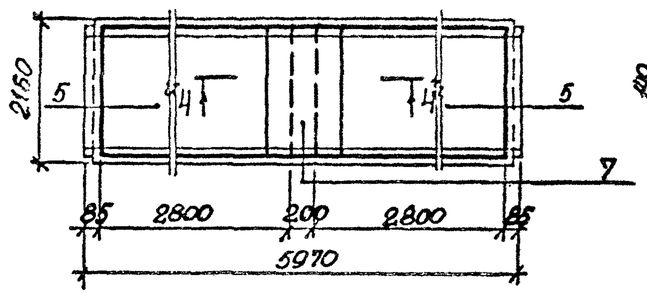

4 - 4

для лотков Л21-5, Л21-5а

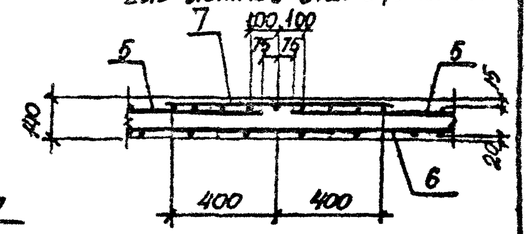

1 - 1

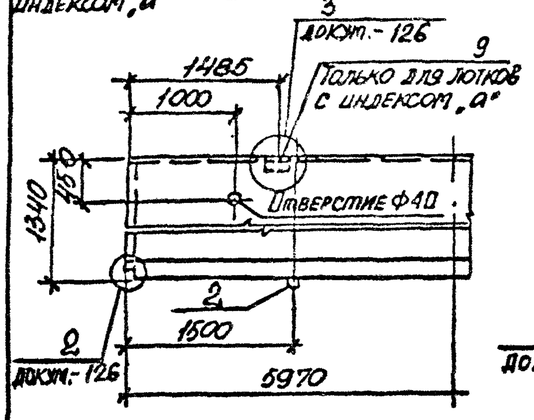

3 - 3

Схема армирования

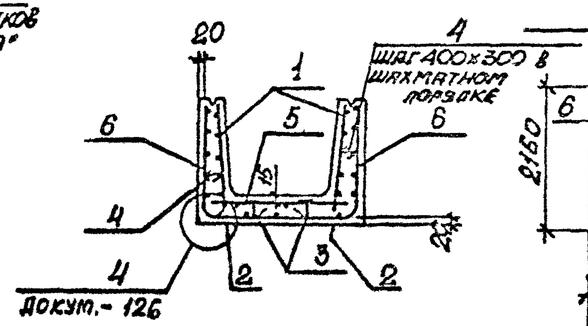

План раскладки угловых сеток длиной 2,85 м для лотков Л21-8...Л21-15, Л21-8а...Л21-15а при стыках в продольном и поперечных направлениях.

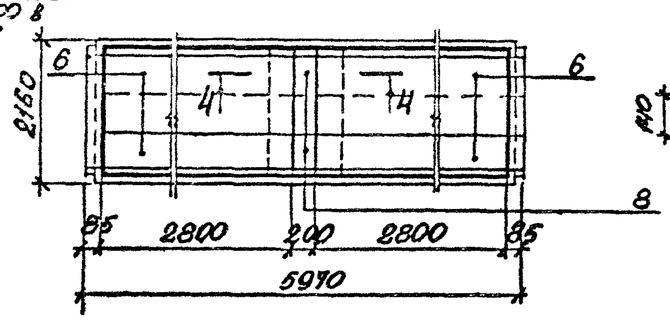

4 - 4

для лотков Л21-8...Л21-15, Л21-8а...Л21-15а

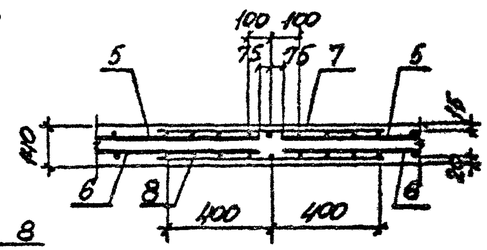

Марка лотка	Класс бетона	Объем бетона, м3	Масса, т
Л21-3; Л21-3а	В15	3,54	8,85
Л21-5; Л21-5а			
Л21-8; Л21-8а	В25		
Л21-11; Л21-11а	В30		
Л21-12; Л21-12а			
Л21-15; Л21-15а	В35		

Спецификацию см. на листе 2,3.

Нач.отд.	Ерапский		3.006.1 - 2.87.1 - 41
Н.контр.	Уманцева		
Гл.констр.	Коротецкий		
Рук.гр.	Чупахова		Лоток Л21-3...Л21-15; Л21-3а...Л21-15а
Вед.инж.	Уманцева		Стадия Р, Лист 1, Листов 3
Проверил	Уманцева		Харьковский Промстройниипроект
Инженер	Ковуб		

Инв. № подл. | Подпись и дата | Взам. инв. №

22991-01 66

Формат А3

Марка лотка	Поз	Наименование	Кол.	Обозначение документа
Для всех марок		Документация		
		Техническое описание		3.006.1-2.87.1 ТО
		Ведомость расхода стали		3.006.1-2.87.1 РС
		Схема фиксации стоек		3.006.1-2.87.1 -127
		Сборочные единицы		-125
	1	Сетка С1-2	2	3.006.1-2.87.3-1
	2	Петля НУП1	4	-125
	3	Фиксатор Ф2	18	3.006.1-2.87.3-129
	4	Стержень арматурный Ст1	60	-129
Л21-3		Сборочные единицы		
	5	Сетка С2-7	1	3.006.1-2.87.3-9
	6	С4-13	2	-41
Л21-5		Сборочные единицы		
	5	Сетка С2-10-2	2	3.006.1-2.87.3-10
	6	С4-13	2	-41
	7	С2-19	1	-16
Л21-8		Сборочные единицы		
	5	Сетка С2-10-4	2	3.006.1-2.87.3-10
	6	С4-26	4	-52
	7	С2-19	1	-16
	8	С4-56	2	-76

Марка лотка	Поз	Наименование	Кол.	Обозначение документа
Л21-11		Сборочные единицы		
	5	Сетка С2-10-4	2	3.006.1-2.87.3-10
	6	С4-26	4	-52
	7	С2-19	1	-16
	8	С4-56	2	-76
Л21-12		Сборочные единицы		
	5	Сетка С2-10-5	2	3.006.1-2.87.3-10
	6	С4-26-1	4	-52
	7	С2-19-1	1	-16
	8	С4-56	2	-76
Л21-15		Сборочные единицы		
	5	Сетка С2-10-5	2	3.006.1-2.87.3-10
	6	С4-26-1	4	-52
	7	С2-19-1	1	-16
	8	С4-56	2	-76

Инв. № подл. | Подпись и дата | Взам. инв. №

Марка лотка	Поз.	Наименование	Кол.	Обозначение документа
Л21-3а		Сборочные единицы		
	5	Сетка С2-7	1	3.006.1-2.87.3-7
	6	С4-13	2	-41
	9	Изделие закладное М 1	4	-118
Л21-5а		Сборочные единицы		
	5	Сетка С2-10-2	2	3.006.1-2.87.3-10
	6	С4-13	2	-41
	7	С2-19	1	-16
	9	Изделие закладное М 1	4	-118
Л21-8а		Сборочные единицы		
	5	Сетка С2-10-4	2	3.006.1-2.87.3-10
	6	С4-26	4	-52
	7	С2-19	1	-16
	8	С4-56	2	-76
	9	Изделие закладное М 1	4	-118
Л21-11а		Сборочные единицы		
	5	Сетка С2-10-4	2	3.006.1-2.87.3-10
	6	С4-26	4	-52
	7	С2-19	1	-16
	8	С4-56	2	-76
	9	Изделие закладное М 1	4	-118

Марка лотка	Поз.	Наименование	Кол.	Обозначение документа
Л21-12а		Сборочные единицы		
	5	Сетка С2-10-5	2	3.006.1-2.87.3-10
	6	С4-26-1	4	-52
	7	С2-19-1	1	-16
	8	С4-56	2	-76
	9	Изделие закладное М 1	4	-118
Л21-15а		Сборочные единицы		
	5	Сетка С2-10-5	2	3.006.1-2.87.3-10
	6	С4-26-1	4	-52
	7	С2-19-1	1	-16
	8	С4-56	2	-76
	9	Изделие закладное М 1	4	-118

Инв. № подл. | Подпись и дата | Взам. инв. №

План лотка

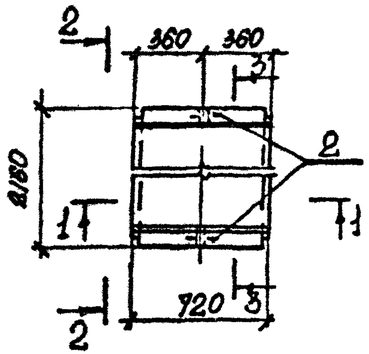

1 - 1

2 - 2 повернуто

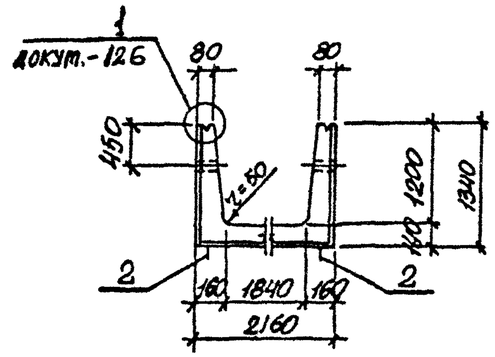

3 - 3

Схема армирования

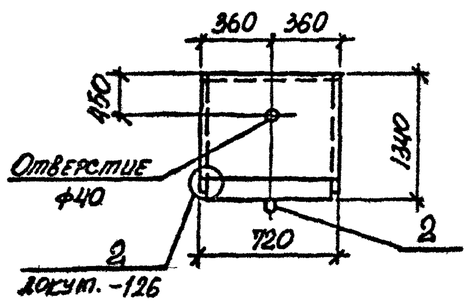

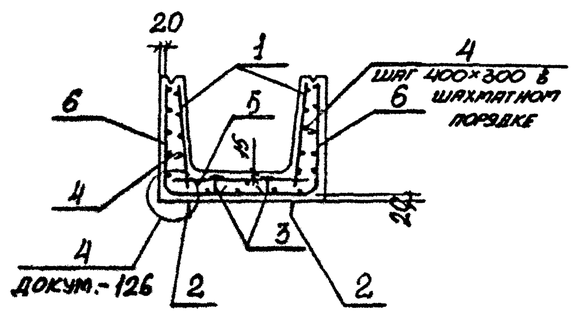

Марка лотка	Класс бетона	Объём бетона, м3	Масса, т
Л21g-3	В15	0,44	1,10
Л21g-6			
Л21g-8	В25		
Л21g-11	В30		
Л21g-12			
Л21g-15	В35		

Марка лотка	Поз	Наименование	Кол.	Обозначение документа
Для всех марок		Документация		
		Техническое описание		3.006.1-2.87.1 ТО
		Ведомость расхода стали		3.006.1-2.87.1 РС
		Схема фиксации стоек		3.006.1-2.87.1-127
		Сборочные единицы		
	1	Сетка С1-11	2	3.006.1-2.87.3-3
		Детали		
	2	Петля УП1-4	2	1.400-9, вып.1
	3	Фиксатор Ф2	4	3.006.1-2.87.3-129
	4	Стержень арматурный Ст1	8	129
Л21g-3		Сборочные единицы		
	5	Сетка С2-27-1	1	3.006.1-2.87.3-21
	6	С4-73	2	-92
Л21g-5		Сборочные единицы		
	5	Сетка С2-27-2	1	3.006.1-2.87.3-21
	6	С4-73	2	-92
Л21g-8		Сборочные единицы		
	5	Сетка С2-27-3	1	3.006.1-2.87.3-21
	6	С4-73-1	2	-92
Л21g-11		Сборочные единицы		
	5	Сетка С2-27-3	1	3.006.1-2.87.3-21
	6	С4-73-1	2	-92
Л21g-12		Сборочные единицы		
	5	Сетка С2-27-5	1	3.006.1-2.87.3-21
	6	С4-73-2	2	-92
Л21g-15		Сборочные единицы		
	5	Сетка С2-27-5	1	3.006.1-2.87.3-21
	6	С4-73-2	2	-92

Нач.отд.	Бродский	
Гл.констр.	Урванцева	
Гл.констр.	Коротецкий	
Рук.гр.	Чупракова	
Вед.инж.	Урванцева	
Проверил	Урванцева	
Инженер	Козуб	

3.006.1-2.87.1-42

Лоток Л21g-3... Л21g-15

Стадия	Лист	Листов
Р		1

Харьковский Промстройниипроект

Инв.№ подл. | Подпись и дата | Взам.инв.№

План лотка

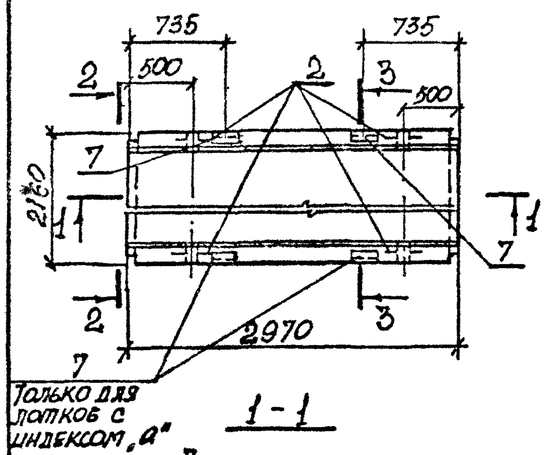

1 - 1

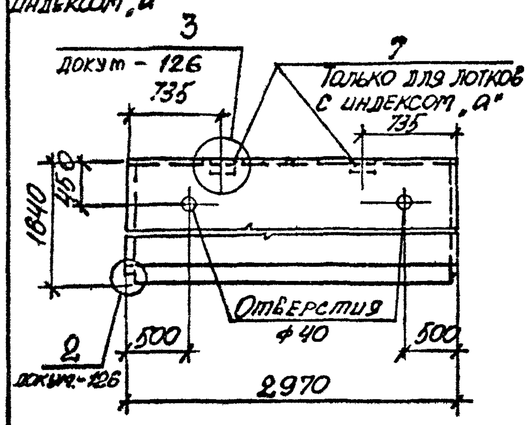

2 - 2 повернуто

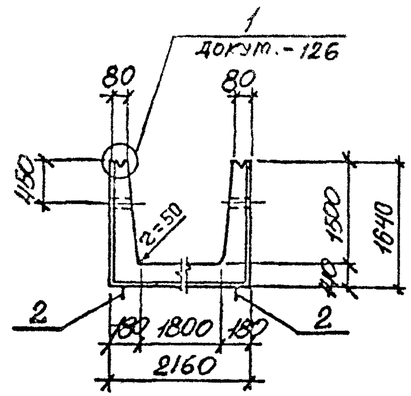

3 - 3

Схема армирования

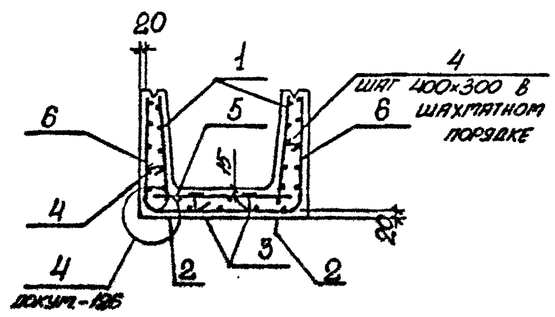

Марка лотка	Класс бетона	Объем бетона, м3	Масса, т
Л22-3; Л22-3а	В15	2,07	5,18
Л22-5; Л22-5а			
Л22-8; Л22-8а	В25		
Л22-11; Л22-11а	В30		
Л22-12; Л22-12а			
Л22-15; Л22-15а	В35		

Марка лотка	Поз.	Наименование	Кол.	Обозначение докумета
Для всех марок		Документация		
		Техническое описание		3.006.1-2.87.1 ТО
		Ведомость расхода стали		3.006.1-2.87.1 РС
		Схема фиксации сеток		3.006.1-2.87.1 -127
		Сборочные единицы		
	1	Сетка С1-7	2	3.006.1-2.87.3-2
	2	Петля УП1-10	4	1.400-9, вып.1
	3	Фиксатор Ф2	10	3.006.1-2.87.1-129
	4	Стержень арматурный Ст2	45	-129
Л22-3		Сборочные единицы		
	5	Сетка С2-10	1	3.006.1-2.87.3 -10
	6	С4-27	2	-53
Л22-5		Сборочные единицы		
	5	Сетка С2-10-1	1	3.006.1-2.87.3-10
	6	С4-27-1	2	-53

Нач.отд.	Брацкий		3.006.1-2.87.1-43
Гл.конструктор	Коротецкий		
Рук.гр.	Умракова		Лоток Л22-3... Л22-15 Л22-3а... Л22-15а
Вед.инж.	Уманцева		
Проверил	Уманцева		
Инженер	Козуб		

Стадия	Лист	Листов
Р	1	2

Харьковский Промстройниипроект

Инв. № подл. | Подпись и дата | Взам. инв. №

Марка лотка	Поз.	Наименование	Кол.	Обозначение документа
Л22-8		Сборочные единицы		
	5	Сетка С2-10-3	1	3.006.1-2.87.3-10
	6	С4-27-1	2	-53
Л22-11		Сборочные единицы		
	5	Сетка С2-10-3	1	3.006.1-2.87.3-10
	6	С4-27-2	2	-53
Л22-12		Сборочные единицы		
	5	Сетка С2-10-4	1	3.006.1-2.87.3-10
	6	С4-27-3	2	-53
Л22-15		Сборочные единицы		
	5	Сетка С2-10-4	1	3.006.1-2.87.3-10
	6	С4-27-3	2	-53
Л22-3а		Сборочные единицы		
	5	Сетка С2-10	1	3.006.1-2.87.3-10
	6	С4-27	2	-53
	7	Изделие закладное М 1	4	-118
Л22-5а		Сборочные единицы		
	5	Сетка С2-10-1	1	3.006.1-2.87.3-10
	6	С4-27-1	2	-53
	7	Изделие закладное М 1	4	-118

Марка лотка	Поз.	Наименование	Кол.	Обозначение документа
Л22-8а		Сборочные единицы		
	5	Сетка С2-10-3	1	3.006.1-2.87.3-10
	6	С4-27-1	2	-53
	7	Изделие закладное М 1	4	-118
Л22-11а		Сборочные единицы		
	5	Сетка С2-10-3	1	3.006.1-2.87.3-10
	6	С4-27-2	2	-53
	7	Изделие закладное М 1	4	-118
Л22-12а		Сборочные единицы		
	5	Сетка С2-10-4	1	3.006.1-2.87.3-10
	6	С4-27-3	2	-53
	7	Изделие закладное М 1	4	-118
Л22-15а		Сборочные единицы		
	5	Сетка С2-10-4	1	3.006.1-2.87.3-10
	6	С4-27-3	2	-53
	7	Изделие закладное М 1	4	-118

Инв. № подл. | Подпись и дата | Взам. инв. №

План лотка

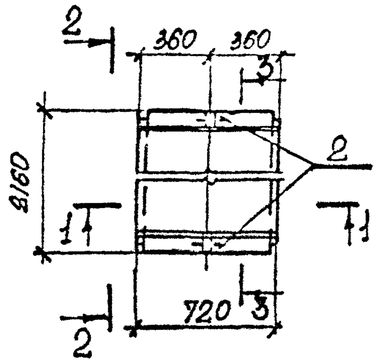

2 - 2 повернуто

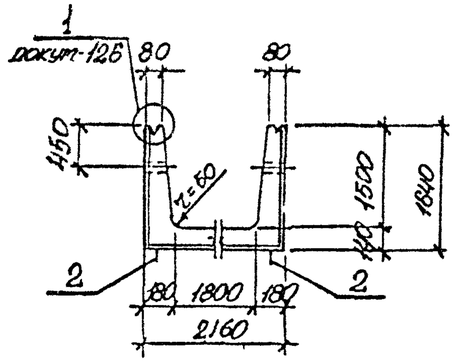

1 - 1

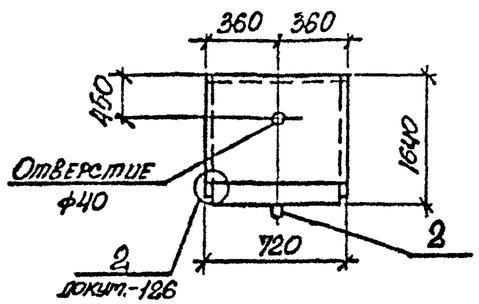

3 - 3

Схема армирования

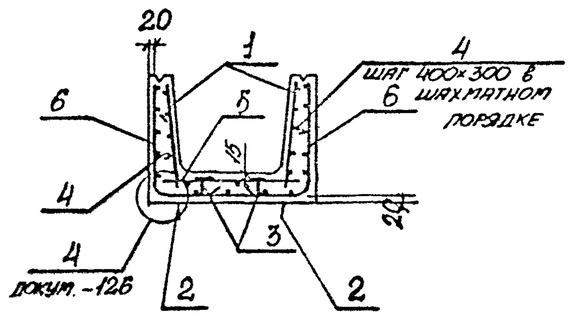

Марка лотка	Класс бетона	Объём бетона, м³	Масса, т
Л22д-3	В15	0,52	1,30
Л22д-6			
Л22д-8	В25		
Л22д-11	В30		
Л22д-12			
Л22д-15	В35		

Марка лотка	Поз	Наименование	Кол.	Обозначение документа
Для всех марок		Документация		
		Техническое описание		3.006.1-2.87.1 ТО
		Ведомость расхода стали		3.006.1-2.87.1 РС
		Схема фиксации стоек		3.006.1-2.87.1-127
		Сборочные единицы		
	1	Сетка С1-15	2	3.006.1-2.87.3-3
		Детали		
	2	Петля УП1-4	2	1.400-9, вып.1
	3	Фиксатор Ф2	4	3.006.1-2.87.3-129
	4	Стержень арматурный Ст2	10	-129
Л22д-3		Сборочные единицы		
	5	Сетка С2-27	1	3.006.1-2.87.3-21
	6	С4-74	2	-93
Л22д-5		Сборочные единицы		
	5	Сетка С2-27-1	1	3.006.1-2.87.3-21
	6	С4-74-1	2	-93
Л22д-8		Сборочные единицы		
	5	Сетка С2-27-3	1	3.006.1-2.87.3-21
	6	С4-74-1	2	-93
Л22д-11		Сборочные единицы		
	5	Сетка С2-27-3	1	3.006.1-2.87.3-21
	6	С4-74-2	2	-93
Л22д-12		Сборочные единицы		
	5	Сетка С2-27-4	1	3.006.1-2.87.3-21
	6	С4-74-3	2	-93
Л22д-15		Сборочные единицы		
	5	Сетка С2-27-4	1	3.006.1-2.87.3-21
	6	С4-74-2	2	-93

Нач.отд.	Бродский	
Н. контр.	Уманцева	
Гл.констр.	Коротецкий	
Рук.гр.	Чумакова	
Вед.инж.	Уманцева	
Проверил	Уманцева	
Инженер	Козуб	

3.006.1-2.87.1-44

Лоток Л22д-3... Л22д-15

Стадия	Лист	Листов
Р		1

Харьковский Промстройниипроект

Инв.№ подл. | Подпись и дата | Взам.инв.№